SYSTEM VATETTE
SVENSK KVALITÉ

KOPPLINGAR | VÄGGENOMFÖRINGSSYSTEM
KULVENTILER | VÄGGKOPPLINGAR | TAPPVENTILER
INSTALLATIONSPRODUKTER | VATTENFELSBRYTARE | VATTENMÄTARKONSOL

KVALITET
OCH INNOVATION
I VARJE DETALJ

NYHET!
VATTENMÄTARKONSOL
SID 10

SYSTEM VATETTE – ETT KOMPLETT OCH FLEXIBELT SYSTEM

CB8030000711 | 2018 03

VATETTE VATTENFELSBRYTARE - ÖVERVAKAR HELA TAPPVATTENSYSTEMET

Vattenskador är den vanligaste skadeorsaken i svenska bostäder och varje år drabbas ca 60 000 hem av en vattenskada. Genom att installera Vatette Vattenfelsbrytare i bostaden kan du minimera risken och omfattningen av alla typer av vattenskador från tappvattensystemet. Vatette Vattenfelsbrytare övervakar kontinuerligt bostadens hela tappvattensystem och upptäcker både droppläckage och flödesläckage som t.ex. brustna ledningar och dolda läckage.
Se sortiment och produktinformation på sidan 8.

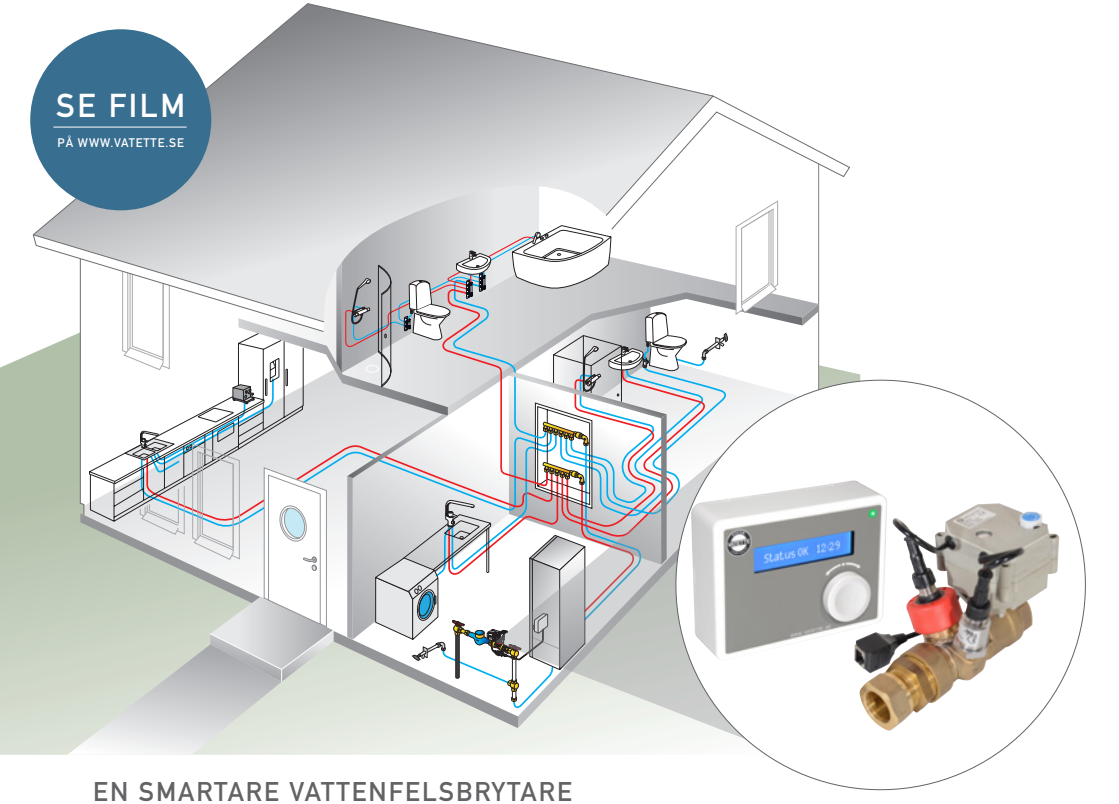

EN SMARTARE VATTENFELSBRYTARE

- Automatisk anpassning till bostadens tappvattensystem
- Kontinuerlig och självlärande övervakning
- Upptäcker både droppläckage och flödesläckage
- Vattentillförseln stängs av vid onormala flöden och tryckfall
- Inga vattendetektorer behövs
- Minimalt handhavande
- Enkel att installera

BRANSCHREGLER SÄKER VATTENINSTALLATION
Accepterad monteringsanvisning 2016:1

1002 CERTIFIERING KONTROLL RISE
SC0056-15, 0995/74

TEKNISK GODKÄNNING TG 20544 SINTEF Certification
TEKNISK GODKÄNNING TG 20570 SINTEF Certification
CE

INNEHÅLL

VATETTE VATTENFELSBRYTARE	8-9	
VATETTE VATTENMÄTARKONSOL	10-11	
VATETTE KLÄMRINGSKOPPLINGAR för koppar- och rostfria stålrör Specialprodukter inkl. ROT	12-27	
VATETTE PLAST för PEX-, PE-RT-, PB-, Multilayer- och PEM-rör	28-33	
VATETTE PE PLASTRÖRSKOPPLINGAR för PEM-, PEL- och PEH-rör	34-39	
VATETTE STÅL	40-41	
VATETTE KULVENTILER	42-49	
VATETTE FULLFLÖDESVENTILER	50-51	
VATETTE FULLFLÖDESVENTILER FÖR FÖRDELARE	52-53	
VATETTE VÄGGENOMFÖRINGSSYSTEM	54-57	
VATETTE VÄGGBRICKA	58-61	
VATETTE BLANDARFÄSTE	62-65	
VATETTE BADRUMSFÖRDELARE	66-69	
VATETTE FÖRDELARE	70-71	
VATETTE DUBBELMUTTER	72-73	
UTOMHUSKRANAR	74-75	
VATETTE TAPPVENTILER	76-77	
LAGERSTÄLL, PRODUKTVÄSKA, PRODUKTKATALOG	78	
MONTERINGSANVISNINGAR, ÖVRIGA TEKNISKA DATA	79-134	
BYGGMÅTT	135-146	

Vi reserverar oss för sortimentsförändringar och eventuella tryckfel.

SYSTEM VATETTE
- ETT KOMPLETT OCH FLEXIBELT SYSTEM

System Vatette är ett komplett produktsortiment för VVS-proffs som består av kopplingar, väggenomföringssystem, kulventiler, väggkopplingssystem, tappventiler och utomhuskranar. Genom att välja System Vatette kan du minska antalet artiklar på både lager och i servicebil och samtidigt klara de flesta förekommande rören som används i Sverige. Detta har möjliggjorts genom smarta innovativa tekniska lösningar. T.ex. har kopplingar, kulventiler, fullflödesventiler och fördelare gemensamma komponenter, vilket snabbt reducerar ett stort antal produkter. Många produkter kan också enkelt och smidigt byggas om och anpassas för olika rörtyper.

System Vatette är svensktillverkat och av högsta kvalité. Produkterna är, där det är möjligt, typgodkända och också anpassade till branschreglerna för Säker Vatteninstallation.

VATETTE
VÄGGENOMFÖRINGSSYSTEM, SID 52

VATETTE
BADRUMSFÖRDELARE, SID 64

VATETTE
VATTENFELSBRYTARE, SID 8

SYSTEM VATETTE KLARAR DET MESTA

System Vatette är i grunden en klämringskoppling. Genom att byta klämringen till olika insatshylsor kan man koppla de flesta förekommande rörmaterial och rörfabrikat som används vid rörinstallationer. Detta ger en unik möjlighet att göra övergångar mellan olika rörmaterial och rördimensioner. Dessutom reduceras antalet artiklar, eftersom alla produkter har gemensamma komponenter.

Basprodukten i sortimentet är en klämringskoppling i dimensionsområdet Ø6-54mm. Tack vare de olika kombinationsmöjligheterna kan System Vatette användas för en mängd olika applikationer och medier. Det lönar sig att ha helhetssyn och systemtänkande vid projektering och installation av System Vatette.

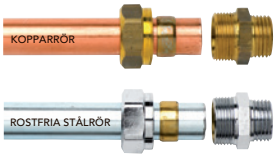

VATETTE KLÄMRINGSKOPPLING

- För kopparrör, rostfria stålrör och elförzinkade stålrör.
- Dimensionsområde:
  Gula kopplingar Dy6-54
  Förkromade kopplingar Dy8-22

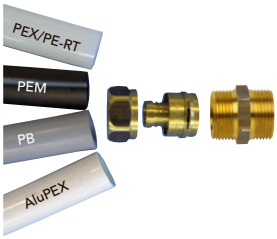

VATETTE PLAST

- För PEX-, PE-RT-, PEM-, PB- och Multilayer-rör
- Levereras som kompletta kopplingar/kulventiler från Vatette Plast till Vatette Klämringskoppling alt. kopplingsset (klämhylsa och mutter) för anslutning mot Vatette-ändar.
- Dimensionsområde:
  Dy12x1,7-2,0 – 40x5,5 (Dy x godstjocklek)

VATETTE PE

- För PEM-, PEL- och PEH-rör
- Levereras som kompletta kopplingar PE x PE och PE x klämring eller som lösa PE-hylsor för anslutning mot Vatette-ändar.
- Dimensionsområde:
  Dy16-50

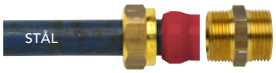

VATETTE STÅL

- För stålrör SS-326/SS-327 svarta, blåa, gröna och röda.
- Levereras som lösa hylsor för stålrör för anslutning mot Vatette-ändar.
- Dimensionsområde:
  Dy3/8”
  Dy1/2”
  Dy3/4”
  Dy1”

VISSTE DU DETTA OM SYSTEM VATETTE?

GEMENSAMMA KOMPONENTER
Produkterna har gemensamma komponenter och kan byggas om för olika rörtyper.

FÖRMONTERADE KOPPLINGAR OCH KULVENTILER
Kopplingar och kulventiler är förmonterade och behöver inte demonteras före installation.

FÖRSMORDA GÄNGOR
Kopplingarna är försmorda och kräver normalt ingen ytterligare smörjning.

LÄTTRADE RÖRGÄNGOR PÅ RAKA KOPPLINGAR MED PLANÄNDA
Linet fäster utan någon raspning av gängan.

BLANDA EJ OLIKA FABRIKAT
Liknande detaljer av annat fabrikat får inte användas tillsammans med System Vatette.

KYLANLÄGGNINGAR
Medlet får absolut inte vara aggresivt mot mässing. Vid osäkerhet kontakta kundservice.
OBS! För att motverka frysning av kondensvatten, placera fett/silikon mellan mutter och skruvdel.

SPÄNNINGSKORROSION
Vid användande av klämringskopplingar kan i vissa fall spänningskorrosion uppstå. Risk för detta föreligger särskilt i närvaro av ammoniak, t.ex. vid användande av vissa rengöringsmedel, i djurstallar (urin) m.m. För att minska risken för spänningskorrosion bör Vatettemuttern lossas efter åtdragningen och därefter dras åt lätt igen. Därigenom avlägsnas de höga deformationsspänningarna som uppstår vid första åtdragningen.

VATTENMÄTARKONSOLEN GÖR INSTALLATIONEN KOMPLETT

NYHET!

Med Vatette Vattenmätarkonsol får du komplett och flexibel produkt som enkelt kan anpassas för PEX-, PE-RT-, PB- och Multilayerrör. Den skjutbara längdanpassningen (190-220 mm) ger en enkel och snabb montering.
Vattenmätarkonsolen finns i tre olika utföranden, tillsammans med vinkelkulventil och backventil eller som en separat konsol. Ventiler och koppel kan köpas som enskilda delar för kombination med övriga delar i System Vatette.

Se sortiment och produktinformation på sidan 10.

SYSTEM VATETTE - TYPGODKÄNT OCH ANPASSAT

TYPGODKÄNNANDE

I Sverige finns ett frivilligt system med godkännande och tillverkningskontroll av material, konstruktioner och anordningar som ska användas i byggnadsverk. En godkänd och tillverkningskontrollerad produkt uppfyller de krav som anges i gällande lagar och föreskrifter i Sverige. Produktens egenskaper verifieras genom provning hos ett provningsorgan eller genom beräkningar och tillverkningen kopplas till en kvalitetssäkrande tillverkningskontroll.

Typgodkännandet utfärdas av RISE (Research Institutes of Sweden) vilket är ett oberoende statligt forskningsinstitut.

Läs mer på www.rise.se

1002 CERTIFIERING KONTROLL RI. SE

SÄKER VATTENINSTALLATION

Branschregler Säker Vatteninstallation är ett regelverk som är framtaget av branschens aktörer för att minska risken för vattenskador, legionellaspridning, brännskador och förgiftning. Reglerna ställer krav på både installatörer och produkter och beskriver hur VVS-installationer ska utföras och dokumenteras. Utöver krav på installationen finns även förslag på tekniska lösningar. Målsättningen är att i ge en ökad säkerhet och trygghet för användaren.

Läs mer på www.sakervatten.se

BRANSCHREGLER SÄKER VATTENINSTALLATION

Vi har produkter anpassade till branschregler Säker Vatteninstallation 2016:1.

SYSTEM VATETTE

VATETTE VATTENFELSBRYTARE

Vatette Vattenfelsbrytare är främst utvecklad för att användas i enfamiljsbostäders tappvattensystem och framtagen för att, med så stor noggrannhet som möjligt och på ett så effektivt sätt som möjligt, skydda mot vattenläckage från tappvattensystemet. Vattenfelsbrytaren övervakar hela tappvattensystemet och är utrustad med både en flödesmätare och tryckmätare för att kontinuerligt registrera hur långa och stora flödena är i varje tappvattensystem. Om förutsättningarna i systemet ändras registrerar Vattenfelsbrytaren detta och justerar parametrarna efter det. Vid onormala flöden eller tryckfall stängs vattentillförseln av och Vattenfelsbrytaren larmar. De smarta lösningarna ger tillsammans en vattenfelsbrytare som ger ett tillförlitligt och effektivt skydd, samtidigt som den kräver minimalt handhavande.

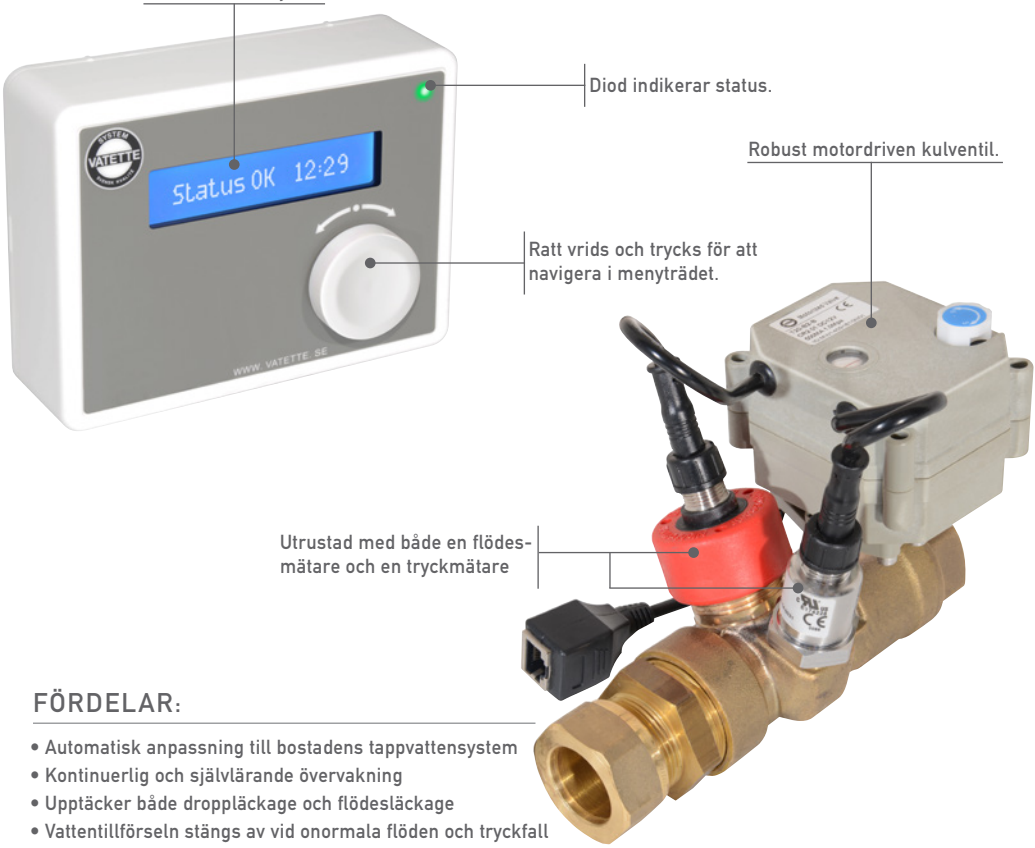

FÖRDELAR:

- Automatisk anpassning till bostadens tappvattensystem
- Kontinuerlig och självlärande övervakning
- Upptäcker både droppläckage och flödesläckage
- Vattentillförseln stängs av vid onormala flöden och tryckfall
- Inga vattendetektorer behövs
- Minimalt handhavande
- Enkel att installera

För information gällande försäljningsvillkor och garantier hänvisas till www.gustavsberg.se

	BENÄMNING	RSK NR	ART NR
VATTENFELSBRYTARE | komplett med styrenhet, ventilenhet och anslutningar			
	Komplett 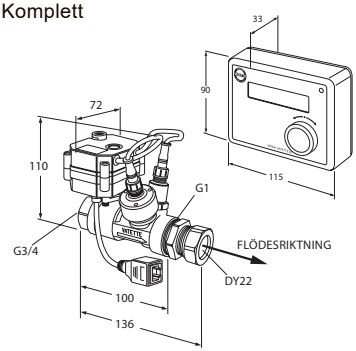 Ingående anslutningar: • En standardnätverkskabel (RJ45) förbinder styrenheten med ventilenheten. Den levererade kabeln är 3 meter men är utbytbar till annan önskad längd (max 100 meter). • Nätadaptern ansluts till vägguttag (230V) och lågspänningskontakten ansluts till styrenheten (24V).	561 88 13	FG0 901100
VATTENDETEKTOR | trådlös anslutning inkl. 1 st sensor			
	Tillbehör för kompletterande skydd av t.ex. avlopps- och värmesystem	561 81 88	FG0 901200
EXTRA SENSOR | för vattendetektor			
	Tillbehör för kompletterande skydd av t.ex. avlopps- och värmesystem	561 81 89	FG0 901 201

För monteringsanvisning se www.vatette.se

VATETTE VATTENMÄTARKONSOL

Vatette Vattenmätarkonsol 190-220 mm är komplett med Vatette PE 32 för inkommande serviceledning och utgående Vatette Klämringskoppling Dy22. Den är enkel att anpassa för PEX-, PE-RT-, PB- och Multilayerrör och den skjutbara längdanpassningen ger en enkel och snabb montering. Typgodkända fullflödesventiler med lekande mutter Dy22 finns som variant och gör monteringen enkel och säker. Ventilerna är försedda med PTFE-tätningar vilket ger ökad formstabilitet och täthet. Typgodkänd kontrollerbar backventil med Dy22 x lekande mutter 22 för flexibelt och enkelt montage. Flödesriktningen är markerad på passbiten som endast får sitta monterad under byggtiden. Ventiler och koppel kan köpas som enskilda delar för kombination med övriga delar inom System Vatette.

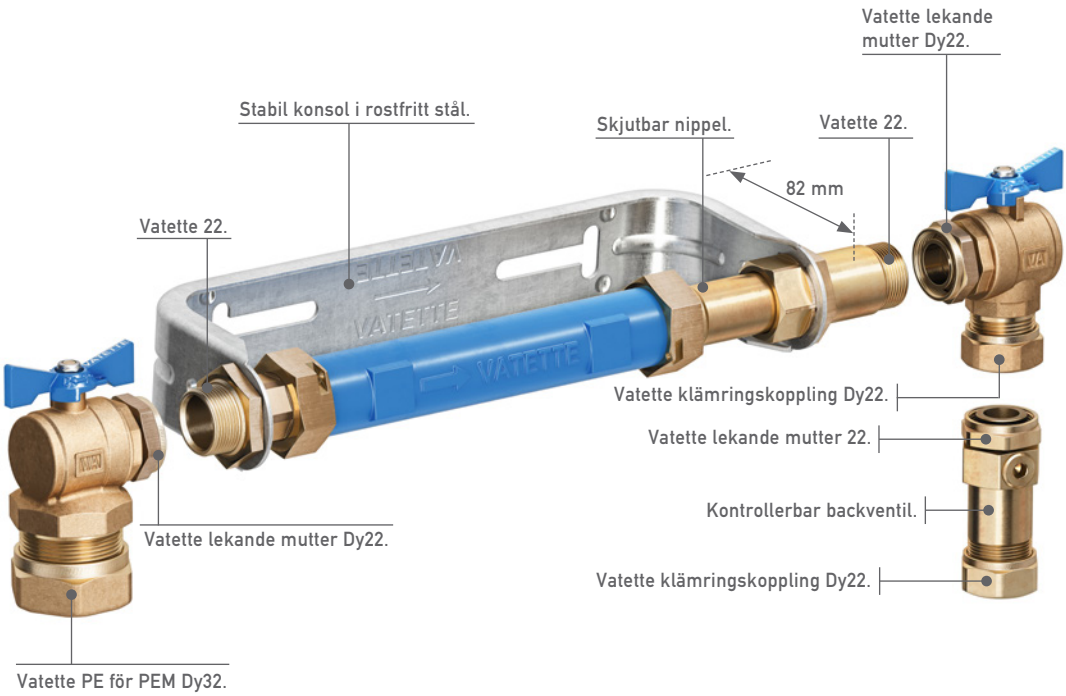

TEKNISK DATA FÖR VATETTE VATTENMÄTARKONSOL:

- Användningsområde: tappvatten
- Max arbetstryck: 10 bar
- Max arbetstemperatur: 30°C
- För vattenmätare: QN 2,5
- För vattenmätare: 190-220 mm

Liknande detaljer av annat fabrikat får inte användas tillsammans med System Vatette.

	RSK NR	ART NR
VATTENMÄTARKONSOL | med passbit, vinkelkulventiler och backventil. Vatette PE32 x CU22 c-c avstånd rör 415 mm		
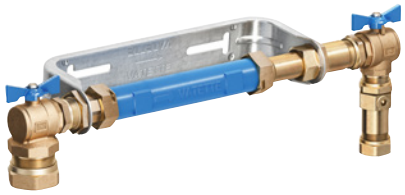	464 78 72	FG0986001
VATTENMÄTARKONSOL | med passbit och vinkelkulventiler. Vatette PE32 x CU22 c-c avstånd rör 415 mm		
	464 78 73	FG0986002
VATTENMÄTARKONSOL | med passbit. Vatette Dy22 x Dy22 byggmått 360 mm		
	464 78 74	FG0986003
BACKVENTIL | Dy22 x lekande mutter 22. Byggmått 80 mm		
Dy22 (DN20)	464 78 75	FG0986011
VINKELKULVENTIL | Dy22 x lekande mutter 22. Med blått vred		
Dy22 (DN20)	854 71 03	FG0 841151 42
VINKELKULVENTIL | Dy PE32 x lekande mutter 22. Med blått vred		
Dy PE32 (DN20)	549 36 72	FG0 841851 42

VATETTE KLÄMRINGSKOPPLING

Vatette Klämringskoppling består av skruvdel, klämring och mutter för kopparrör, rostfria- och elförzinkade stålrör och PEX-rör i dimensionsområde Dy6-54. Samtliga produkter med Vatette-ända kan kompletteras med kopplingsset för olika rörtyper, t.ex. Vatette Plast och Vatette PE som passar mot Vatette Väggbrickor etc.

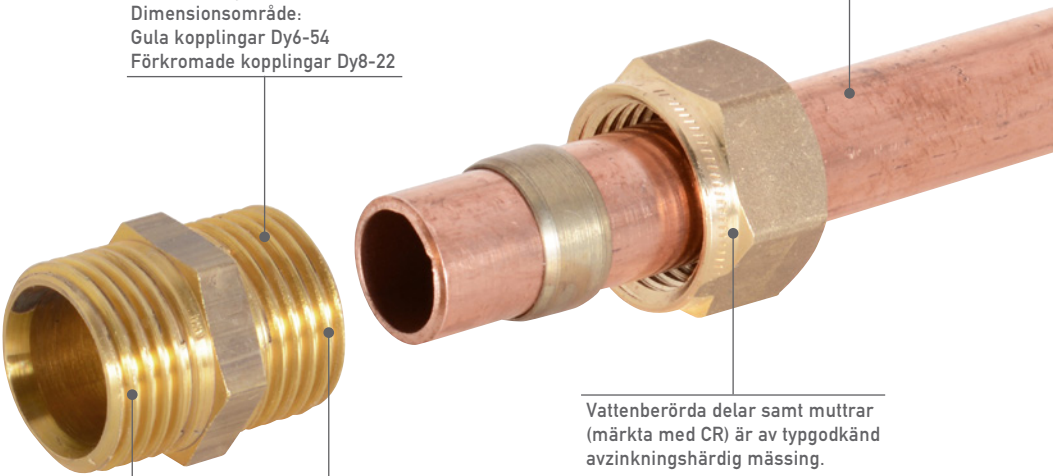

För kopparrör, rostfria- och elförzinkade stålrör och PEX-rör.

Levereras i gult och förkromat
Dimensionsområde:
Gula kopplingar Dy6-54
Förkromade kopplingar Dy8-22

Vattenberörda delar samt muttrar (märkta med CR) är av typgodkänd avzinkningshärdig mässing.

Kopplingarna är försmorda och kräver normalt ingen ytterligare smörjning.

Lättrade rörgängor på raka kopplingar med planända (typ 1136).

VATETTE KLÄMRINGSKOPPLINGAR ÄR TYPGODKÄNDA FÖR FÖLJANDE RÖR:

- Kromade, hårda, halvhårda och mjuka kopparrör
- Rostfria- och elförzinkade stålrör
- PEX-rör, dock rekomenderas Vatette Plast
- Slätända

Liknande detaljer av annat fabrikat får inte användas tillsammans med System Vatette.

Rak koppling 1130 Sid. 14	Lången 1130 S Sid. 14	Rak skruvdel 1130 Sid. 15	Rak koppling 1136 Sid. 15
Rak koppling 1138 Sid. 16	Vinkelkoppling 1139 Sid. 16	Vinkelskruvdel 1139 Sid. 17	Vinkelkoppling 1145 Sid. 17
Vinkelkoppling 1147 Sid. 17	T-rörskoppling 1150 Sid. 18	Reparations T-rör Sid. 19	T-rör skruvdel Sid. 19
T-rörskoppling 1165 Sid. 19	T-rörskoppling 1166 Sid. 19	T-rörskoppling 1167 Sid. 20	Ventilfäste 1175 Sid. 20
Ventilfäste 1176 Sid. 20	Förminskning 1215 Sid. 21	Klämring 1217 Sid. 21	Provtryckningspropp Sid. 21
Plugg 1219 Sid. 22	Avluftningsplugg Sid. 22	Kopplingsmutter 1220 Sid. 22	Halvkoppling 1255 Sid. 22
Planadapter Sid. 23	Dubbelmutter 1222 Sid. 23	Stödhylsa 1222 / PEX-rör 1223 Sid. 23	Övergångsnippel Securex1250/1251 Sid. 25 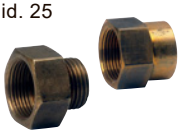

För monteringsanvisning se sid 80.

	BENÄMNING	FÖRP.	STORP.	RSK NR	ART NR	NRF NR	VVS NR
1130 | RAK KOPPLING Dy x Dy							
	6*	10	50	194 01 05	FG0 310100	508 03 41	04 4070.006
	8	10	50	194 01 13	FG0 310200	508 03 42	04 4070.008
	10	10	50	194 01 21	FG0 310300	508 03 43	04 4070.010
	12	10	50	194 01 39	FG0 310400	508 03 44	04 4070.012
	15	10	50	194 01 47	FG0 310500	508 03 45	04 4070.015
	18	10	50	194 01 54	FG0 310800	508 05 35	04 4070.018
	22	5	50	194 01 62	FG0 311100	508 05 36	04 4070.022
	28	5	25	194 01 70	FG0 311500	508 03 46	04 4070.028
	35	10		194 03 52	FG0 311800	508 03 47	04 4070.035
	42	5		194 03 60	FG0 312100	508 03 48	04 4070.042
	54	5		194 03 78	FG0 312400	508 03 49	04 4070.054
	10x8	10	50	194 02 12	FG0 310302	508 03 51	04 4070.113
	12x8	10	50	194 02 38	FG0 310402	508 03 52	04 4070.125
	12x10	10	50	194 02 53	FG0 310403	508 03 53	04 4070.127
	15x8	10	50	194 02 79	FG0 310502	508 03 54	04 4070.162
	15x10	10	50	194 02 87	FG0 310503	508 03 55	04 4070.164
	15x12	10	50	194 02 95	FG0 310504	508 03 56	04 4070.166
	16**x10	10	50	194 03 86	FG0 310603	508 03 57	04 4070.182
	16**x12	10	50	194 03 94	FG0 310604	508 03 58	04 4070.185
	16**x15	10	50	194 03 03	FG0 310605	508 03 59	04 4070.189
	18x15	5	50	194 03 37	FG0 310805	508 03 61	04 4070.222
	22x15	5	50	194 03 38	FG0 311105	508 03 65	04 4070.263
1130 | RAK KOPPLING FÖRKROMAD Dy x Dy							
	8	10	50	194 67 14	FG0 310200 20	508 00 14	04 4070.408
	10	10	50	194 67 22	FG0 310300 20	508 00 16	04 4070.410
	12	10	50	194 67 30	FG0 310400 20	508 00 19	04 4070.412
	15	10	50	194 67 48	FG0 310500 20	508 00 23	04 4070.415
	18	10	50	194 71 43	FG0 310800 20	508 00 26	04 4070.418
	22	5	50	194 71 44	FG0 311100 20	508 00 29	04 4070.422
	10x8	10	50	194 69 04	FG0 310302 20	508 00 31	04 4070.513
	12x8	10	50	194 68 39	FG0 310402 20	508 00 32	04 4070.525
	12x10	10	50	194 68 47	FG0 310403 20	508 00 33	04 4070.527
	15x10	10	50	194 68 80	FG0 310503 20	508 00 34	04 4070.564
	15x12	10	50	194 68 96	FG0 310504 20	508 00 35	04 4070.566
	16**x12	10	50	194 69 95	FG0 310604 20	508 00 43	04 4070.585
	16**x15	10	50	194 69 80	FG0 310605 20	508 00 44	
	18x15	5	50	196 55 10	FG0 310805 20		
	22x15	5	50	194 69 96	FG0 311105 20	508 00 51	
1130-S | LÅNGEN, rak, förlängd, skjutbar koppling Dy x Dy							
	22	2	10	194 70 13	FG0 311100 09	508 05 46	04 4075.422
	28	2		194 70 14	FG0 311500 09	508 05 47	04 4075.428
1130-S | LÅNGEN FÖRKROMAD, rak, förlängd, skjutbar koppling Dy x Dy							
	12	2	100	194 70 04	FG0 310400 29	508 00 66	04 4075.412
	15	2	50	194 70 05	FG0 310500 29	508 00 69	04 4075.415
	12x10	2	100	194 70 03	FG0 310403 29	508 00 65	04 4075.527

* = Förminskning
** = Förstoring

	BENÄMNING	FÖRP.	STORP.	RSK NR	ART NR	NRF NR	VVS NR
1130 | RAK SKRUVDEL Dy x Dy							
	12 (G 3/8)	10		194 06 18	FG0 603462	508 05 84	04 4081.015
	15 (G 1/2)	10	100	194 06 26	FG0 603472	508 05 86	
	18 (M24x1,5)	5		194 06 34	FG0 603473	508 05 88	
	22 (M28x1,5)	5		194 06 42	FG0 603474	508 05 91	
	28 (M34x1,5)	10		194 41 37	FG0 604802		
	35 (M42x2)	10		194 06 43	FG0 603907		
	42 (M50x2)	10		194 06 49	FG0 603908		
1130 | RAK SKRUVDEL FÖRKROMAD Dy x Dy							
	12 (G 3/8)	10		194 77 12	FG0 603462 20	508 06 06	04 4081.412
	15 (G 1/2)	10	100	194 77 20	FG0 603472 20	508 06 09	04 4081.415
	18 (M24x1,5)	5		194 71 53	FG0 603473 20	508 06 13	
	22 (M28x1,5)	5		194 71 54	FG0 603474 20	508 06 16	
	15x10	10		194 71 68	FG0 603486 20		
	15x12	10	100	194 77 18	FG0 603487 20		
1136 | RAK KOPPLING Dy x Utv. rörgänga. Med plan nippelända. Lättrad rörgänga G1/2" - G1"							
	8xG 1/4	10	50	194 04 10	FG0 320232	508 03 21	04 4060.008
	10xG 3/8	10	50	194 04 44	FG0 320334	508 03 22	04 4060.010
	12xG 3/8	10	50	194 04 51	FG0 320434	508 03 23	04 4060.012
	15xG 3/8	10	50	194 04 69	FG0 320534	508 03 24	04 4060.166
	10xG 1/2	10	50	194 04 93	FG0 320335	508 03 25	04 4060.118
	12xG 1/2	10	50	194 05 01	FG0 320435	508 03 26	04 4060.132
	15xG 1/2	10	50	194 05 19	FG0 320535	508 03 27	04 4060.015
	15xG 3/4	10	50	194 05 43	FG0 320536	508 03 35	
	16**xG 1/2	10	50	194 05 35	FG0 320635	508 03 28	04 4060.189
	18xG 1/2	10	50	194 05 27	FG0 320835	508 05 54	04 4060.222
	18xG 3/4	10	50	194 05 68	FG0 320836	508 05 55	04 4060.232
	22xG 1/2	10	50	194 05 28	FG0 321135	508 03 36	
	22xG 3/4	10	50	194 05 76	FG0 321136	508 05 56	04 4060.022
	22xG 1	5	25	194 05 77	FG0 321137	508 03 29	
	28xG 3/4	5	25	194 04 12	FG0 321536	508 03 38	
	28xG 1	5	25	194 05 84	FG0 321537	508 03 31	04 4060.028
	35xG 1	10		194 02 81	FG0 321837		
	35xG 1 1/4	10		194 07 09	FG0 321838	508 03 32	04 4060.035
	42xG 1 1/4	5		194 02 83	FG0 322138		
	42xG 1 1/2	5		194 07 17	FG0 322139	508 03 33	04 4060.042
	54xG 2	5		194 07 25	FG0 322440	508 03 34	04 4060.054
1136 | RAK KOPPLING FÖRKROMAD Dy x Utv. rörgänga. Med plan nippelända. Lättrad rörgänga G1/2" - G3/4"							
	10xG 3/8	10	50	194 70 35	FG0 320334 20	508 00 86	
	12xG 3/8	10	50	194 70 43	FG0 320434 20	508 00 89	04 4060.412
	15xG 3/8	10	50	194 69 89	FG0 320534 20	508 00 91	
	10xG 1/2	10	50	194 70 84	FG0 320335 20	508 00 93	04 4060.518
	12xG 1/2	10	50	194 70 92	FG0 320435 20	508 00 96	04 4060.532
	15xG 1/2	10	50	194 71 00	FG0 320535 29	508 00 99	04 4060.415
	18xG 1/2	10	50	194 02 80	FG0 320835 20	508 01 03	
	22xG 3/4	10	50	194 69 82	FG0 321136 20	508 01 06	
1136 | SKRUVDEL FÖRKROMAD Dy x Utv. rörgänga. Med plan nippelända. Lättrad rörgänga G3/4"							
	Dy15 (G 1/2) x 3/8	10		194 71 68	FG0 603486 20		
	Dy22 (M28x1,5) x 3/4	10		194 71 69	FG0 603489 20		

** = Förstoring

	BENÄMNING	FÖRP.	STORP.	RSK NR	ART NR	NRF NR	VVS NR
1138 | RAK KOPPLING Dy x Inv. rörgänga							
	10*xG 3/8	10	50	194 09 07	FG0 330334	508 05 61	04 4065.116
	12xG 3/8	10	50	194 09 15	FG0 330434	508 05 62	04 4065.012
	15xG 3/8	10	50	194 09 23	FG0 330534	508 05 63	04 4065.166
	10*xG 1/2	10	50	194 09 56	FG0 330335	508 05 67	04 4065.118
	12xG 1/2	10	50	194 09 64	FG0 330435	508 05 68	04 4065.132
	15xG 1/2	10	50	194 09 72	FG0 330535	508 05 69	04 4065.015
	15xG 3/4	10	50	194 04 14	FG0 330536	508 05 77	
	18xG 1/2	10	50	194 09 80	FG0 330835	508 05 64	04 4065.222
	18xG 3/4	10	50	194 10 20	FG0 330836	508 05 65	04 4065.232
	22xG 1/2	10	50	194 10 61	FG0 331135	508 05 71	
	22xG 3/4	10	50	194 10 38	FG0 331136	508 05 66	04 4065.022
	28xG 3/4	5	25	194 04 15	FG0 331536	508 05 78	
	28xG 1	5	25	194 10 46	FG0 331537	508 05 72	04 4065.028
	35xG 1 1/4	10		194 11 03	FG0 331838	508 05 73	04 4065.035
	42xG 1 1/2	5		194 11 11	FG0 332139	508 05 74	04 4065.042
	54xG 2	5		194 11 29	FG0 332440	508 05 75	04 4065.054
1138 | RAK KOPPLING FÖRKROMAD Dy x Inv. rörgänga							
	10*xG 3/8	10	50	194 73 08	FG0 330334 20	508 01 16	
	12xG 3/8	10	50	194 73 16	FG0 330434 20	508 01 19	04 4065.412
	15xG 3/8	10	50	194 69 90	FG0 330534 20	508 01 21	
	10*xG 1/2	10	50	194 73 57	FG0 330335 20	508 01 23	04 4065.518
	12xG 1/2	10	50	194 73 65	FG0 330435 20	508 01 26	04 4065.532
	15xG 1/2	10	50	194 73 73	FG0 330535 20	508 01 29	04 4065.415
	18xG 1/2	10	50	194 73 74	FG0 330835 20	508 01 36	
1138 | RAK SKRUVDEL FÖRKROMAD Dy x Inv. rörgänga							
	12(G 3/8) x G 3/8	10		194 71 70	FG0 603603 20		
	12(G 3/8) x G 1/2	10		194 71 71	FG0 603604 20		
	15(G 1/2) x G 1/2	10		194 71 72	FG0 603606 20		
1139 | VINKELKOPPLING Dy x Dy							
	6*	10	50	194 14 00	FG0 340100	508 04 11	
	8	10	50	194 14 18	FG0 340200	508 04 12	04 4020.008
	10	10	50	194 14 26	FG0 340300	508 04 13	04 4020.010
	12	10	50	194 14 34	FG0 340400	508 04 14	04 4020.012
	15	10	50	194 14 42	FG0 340500	508 04 17	04 4020.015
	18	5	50	194 14 59	FG0 340800	508 04 15	04 4020.018
	22	5	50	194 14 67	FG0 341100	508 04 16	04 4020.022
	28	5	25	194 14 75	FG0 341500	508 04 18	04 4020.028
	35	10		194 16 40	FG0 341800	508 04 19	04 4020.035
	42	5		194 16 57	FG0 342100	508 04 21	04 4020.042
	54	5		194 16 65	FG0 342400	508 04 22	04 4020.054
	12x10	10	50	194 15 58	FG0 340403	508 04 23	04 4020.127
	15x10	10	50	194 76 72	FG0 340503		
	15x12	10	50	194 15 74	FG0 340504	508 04 24	04 4020.166
	16**x15	10	50	194 15 82	FG0 340605	508 04 25	04 4020.189
1139 | VINKELKOPPLING FÖRKROMAD Dy x Dy							
	10	10	50	194 75 22	FG0 340300 20	508 01 46	04 4020.410
	12	10	50	194 75 30	FG0 340400 20	508 01 49	04 4020.412
	15	10	50	194 75 48	FG0 340500 20	508 01 53	04 4020.415
	18	5	50	194 71 45	FG0 340800 20	508 01 56	04 4020.418
	22	5	50	194 71 46	FG0 341100 20	508 01 59	04 4020.422
	12x10	10	50	194 76 54	FG0 340403 20	508 01 64	04 4020.527
	15x10	10	50	194 76 71	FG0 340503 20		
	15x12	10	50	194 76 70	FG0 340504 20	508 01 68	

 * = Förminskning ** = Förstoring

	BENÄMNING	FÖRP.	STORP.	RSK NR	ART NR	NRF NR	VVS NR
1139 | VINKELKOPPLING FÖRKROMAD Dy x Dy							
	18 (M24x1,5) x 15	1		194 75 23	FG0 398271		
1139 | VINKELSKRUVDEL Dy x Dy							
	12 (G 3/8)	10		194 17 23	FG0 603612	508 06 24	
	15 (G 1/2)	10	100	194 17 31	FG0 603613	508 06 26	
	18 (M24x1,5)	10		194 17 49	FG0 603614	508 06 28	
	22 (M28x1,5)	5		194 17 56	FG0 603615	508 06 31	
	28 (M34x1,5)	10		194 06 44	FG0 604805		
	35 (M42x2)	10		194 06 45	FG0 603916		
1139 | VINKELSKRUVDEL FÖRKROMAD Dy x Dy							
	12 (G 3/8)	10	100	194 77 46	FG0 603612 20	508 06 56	04 4083.412
	15 (G 1/2)	10	50	194 77 53	FG0 603613 20	508 06 59	
	18 (M24x1,5)	10		194 71 55	FG0 603614 20	508 06 63	
	22 (M28x1,5)	5		194 71 56	FG0 603615 20	508 06 66	
1145 | VINKELKOPPLING Dy x Utv. rörgänga. Med plan nippelända							
	8xG 1/4	10	50	194 19 13	FG0 350232	508 08 31	04 4021.107
	10xG 3/8	10	5	194 19 47	FG0 350334	508 08 32	04 4021.116
	12xG 3/8	10	50	194 19 54	FG0 350434	508 08 33	04 4021.012
	10*xG 1/2	10	50	194 19 96	FG0 350335	508 08 34	04 4021.118
	12xG 1/2	10	50	194 20 10	FG0 350435	508 08 35	04 4021.132
	15xG 1/2	10	50	194 20 28	FG0 350535	508 08 36	04 4021.015
	15xG 3/4	5	50	194 04 21	FG0 350536	508 08 45	
	18xG 1/2	10	50	194 20 36	FG0 350835	508 08 37	04 4021.222
	18*xG 3/4	5	50	194 20 77	FG0 350836	508 08 38	04 4021.232
	22xG 3/4	5	50	194 20 85	FG0 351136	508 08 39	04 4021.022
	22*xG 1	5	25	194 04 23	FG0 351137	508 08 49	
	28xG 3/4	5	25	194 04 22	FG0 351536	508 08 48	
	28xG 1	5	25	194 20 93	FG0 351537	508 08 41	04 4021.028
	35xG 1	5		194 02 90	FG0 351837	508 08 91	
	35xG 1 1/4	10		194 21 01	FG0 351838	508 08 42	04 4021.035
	42xG 1 1/2	5		194 21 19	FG0 352139	508 08 43	04 4021.042
	54xG 2	5		194 21 27	FG0 352440	508 08 44	04 4021.054
1145 | VINKELKOPPLING FÖRKROMAD Dy x Utv. rörgänga. Med plan nippelända							
	10*xG 1/2	10	50	194 69 85	FG0 350335 20	508 01 84	
	12xG 3/8	10	50	194 78 37	FG0 350434 20	508 01 86	04 4021.412
	12xG 1/2	10	50	194 78 78	FG0 350435 20	508 01 89	04 4021.532
	15xG 3/8	10	50	194 78 38	FG0 350534 20		
	15xG 1/2	10	50	194 78 86	FG0 350535 20	508 01 93	04 4021.415
1147 | VINKELKOPPLING Dy x Inv. rörgänga							
	10*xG 3/8	10	50	194 24 08	FG0 360334	508 08 51	04 4023.116
	12xG 3/8	10	50	194 24 16	FG0 360434	508 08 52	04 4023.012
	10*xG 1/2	10	50	194 24 65	FG0 360335	508 08 53	04 4023.118
	12xG 1/2	10	50	194 24 73	FG0 360435	508 08 54	04 4023.132

* = Förminskning

	BENÄMNING	FÖRP.	STORP.	RSK NR	ART NR	NRF NR	VVS NR
1147 | VINKELKOPPLING Dy x Inv. rörgänga							
	15xG 3/8	10	50	194 04 24	FG0 360534	508 08 64	
	15xG 1/2	10	50	194 24 81	FG0 360535	508 08 55	04 4023.015
	15xG 3/4	10	50	194 04 26	FG0 360536	508 08 65	
	18xG 1/2	10	50	194 24 99	FG0 360835	508 08 56	
	18xG 3/4	5	50	194 25 23	FG0 360836	508 08 57	
	22xG 3/4	5	25	194 25 31	FG0 361136	508 08 58	04 4023.022
	28xG 1	5	25	194 25 49	FG0 361537	508 08 59	04 4023.028
	35xG 1 1/4	10		194 25 72	FG0 361838	508 08 61	04 4023.035
	42xG 1 1/2	5		194 25 80	FG0 362139	508 08 62	04 4023.042
	54xG 2	5		194 25 98	FG0 362440	508 08 63	04 4023.054
1147 | VINKELKOPPLING FÖRKROMAD Dy x Inv. rörgänga							
	10*xG 3/8	10	50	194 80 09	FG0 360334 20	508 02 13	
	12xG 3/8	10	50	194 80 17	FG0 360434 20	508 02 16	04 4023.412
	12xG 1/2	10	50	194 80 74	FG0 360435 20	508 02 19	04 4023.532
	15xG 1/2	10	50	194 80 82	FG0 360535 20	508 02 23	04 4023.415
1147 | VINKEL SKRUVDEL FÖRKROMAD Dy x Inv. rörgänga							
	12(G 3/8) x G 3/8	10		194 71 73	FG0 603627 20		
	15(G 1/2) x G 1/2	10		194 71 74	FG0 603629 20		
1150 | T-RÖRSKOPPLING Dy x Dy x Dy							
	6*	10	50	194 28 04	FG0 370100	508 03 71	
	8	10	50	194 28 12	FG0 370200	508 03 72	04 4030.008
	10	10	50	194 28 20	FG0 370300	508 03 73	04 4030.010
	12	10	50	194 28 38	FG0 370400	508 03 74	04 4030.012
	15	5	50	194 28 46	FG0 370500	508 03 75	04 4030.015
	18	5	25	194 28 53	FG0 370800	508 04 05	04 4030.018
	22	5	25	194 28 61	FG0 371100	508 04 06	04 4030.022
Där Dim för 1 och 3 är lika anges endast 1	28	10		194 28 79	FG0 371500	508 03 76	04 4030.028
	35	5		194 27 70	FG0 371800	508 03 77	04 4030.035
	42	5		194 27 88	FG0 372100	508 03 78	04 4030.042
	54	5		194 27 96	FG0 372400	508 03 79	04 4030.054
	12x10*	10	50	194 31 17	FG0 370403	508 03 81	04 4030.127
	12x15	5	50	194 31 25	FG0 370405	508 03 82	04 4030.132
	15x10*	5	50	194 32 32	FG0 370503	508 03 83	04 4030.164
	15x12x12	5	50	194 32 16	FG0 370550	508 03 84	04 4030.165
	15x12	5	50	194 32 40	FG0 370504	508 03 85	04 4030.166
	15x15x12	5	50	194 32 24	FG0 370551	508 03 86	04 4030.169
	15*x18	5	25	194 32 57	FG0 370508	508 03 87	04 4030.172
	15*x22	5	25	194 32 65	FG0 370511	508 03 88	04 4030.176
	18x12*	5	25	194 34 63	FG0 370804	508 03 91	04 4030.216
	18x15x15*	5	25	194 34 30	FG0 370850	508 03 92	04 4030.221
	18x15	5	25	194 34 71	FG0 370805	508 03 93	04 4030.222
	22x12	5	25	194 36 04	FG0 371104	508 03 94	04 4030.258
	22x15x15	5	25	194 35 47	FG0 371153	508 03 95	04 4030.262
	22x15	5	25	194 36 12	FG0 371105	508 03 96	04 4030.263
	22x18*	5	25	194 36 20	FG0 371108	508 03 97	
	22x22x15	5	25	194 35 54	FG0 371151	508 03 98	04 4030.278
	28x22	10		194 36 53	FG0 371511	508 03 99	04 4030.339

* = Förminskning

	BENÄMNING	FÖRP.	STORP.	RSK NR	ART NR	NRF NR	VVS NR
1150 | T-RÖRSKOPPLING FÖRKROMAD Dy x Dy x Dy							
	10	10	50	194 82 23	FG0 370300 20	508 02 56	04 4030.410
	12	10	50	194 82 31	FG0 370400 20	508 02 59	04 4030.411
	15	5	50	194 82 49	FG0 370500 20	508 02 63	04 4030.412
	18	5	25	194 71 47	FG0 370800 20	508 02 66	04 4030.413
	22	5	25	194 71 48	FG0 371100 20	508 02 69	04 4030.414
	12x10*	10	50	194 84 39	FG0 370403 20	508 02 71	04 4030.415
	12x15	5	50	194 84 47	FG0 370405 20	508 02 72	04 4030.416
	15x10*	5	50	194 85 12	FG0 370503 20	508 02 73	04 4030.417
	15x12x12	5	50	194 84 96	FG0 370550 20	508 02 74	04 4030.419
	15x12	5	50	194 85 20	FG0 370504 20	508 02 75	04 4030.427
	15x15x12	5	50	194 85 04	FG0 370551 20	508 02 76	04 4030.428
	18x15x15*	5	25	194 71 49	FG0 370850 20	508 02 77	04 4030.429
	18x15	5	25	194 71 50	FG0 370805 20	508 02 78	04 4030.534
	22x12	5	25	194 73 90	FG0 371104 20	508 02 79	04 4030.570
	22x15x15	5	50	194 71 51	FG0 371153 20	508 02 82	04 4030.662
	22x15	5	25	194 71 52	FG0 371105 20	508 02 83	04 4030.663
	22x22x15	5	25	194 73 92	FG0 371151 20	508 02 84	04 4030.678
1150 | REPERATIONS T-RÖRSKOPPLING Dy x Dy x Dy. Skjutbar, typ lången.							
	16*x15 utan stopp	1		194 45 03	FG0 370605 09	508 09 06	04 4048.189
1150 | T-RÖR SKRUVDEL Dy x Dy x Dy							
	12 (G 3/8)	10		194 41 15	FG0 603637	508 06 74	
	15 (G 1/2)	10	50	194 41 23	FG0 603638	508 06 75	
	18 (M24x1,5)	5		194 41 31	FG0 603639	508 06 76	
	22 (M28x1,5)	5		194 41 49	FG0 603640	508 06 78	
	28 (M34x1,5)	10		194 06 47	FG0 604808		
	35 (M42x2)	10		194 06 48	FG0 603925		
	28x22	10		194 06 46	FG0 604810		
1150 | T-RÖR SKRUVDEL FÖRKROMAD Dy x Dy x Dy							
	12 (G 3/8)	10		194 77 61	FG0 603637 20	508 06 86	
	15 (G 1/2)	10	50	194 77 79	FG0 603638 20	508 06 89	04 4049.412
	18 (M24x1,5)	5		194 71 57	FG0 603639 20	508 06 93	
	22 (M28x1,5)	5		194 71 58	FG0 603640 20	508 06 96	
1165 | T-RÖRSKOPPLING Dy x Utv. rörgänga x Dy							
	12x15 (G 1/2)	10	50	194 43 54	FG0 376553	508 09 22	04 4036.132
Utv.rörgänga Vatette ansl. (konad)	15x15 (G 1/2)	5	50	194 43 96	FG0 376554	508 09 24	04 4036.015
1166 | T-RÖRSKOPPLING Dy x Dy x Inv. rörgänga							
	15x15xG 1/2	5	50	194 48 67	FG0 376654	508 09 44	04 4033.015

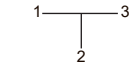

Där Dim för 1 och 3
är lika anges endast 1

* = Förminskning

	BENÄMNING	FÖRP.	STORP.	RSK NR	ART NR	NRF NR	VVS NR
1167 | T-RÖRSKOPPLING Dy x Inv. rörgänga x Dy							
	12xG 1/2	5	50	194 49 41	FG0 376753	508 09 62	04 4037.132
	15xG 1/2	5	50	194 49 66	FG0 376754	508 09 64	04 4037.015
	22xG 1/2	5	25	194 04 18	FG0 376758	508 09 67	
	22xG 3/4	5	25	194 04 19	FG0 376759	508 09 68	
1167 | T-RÖRSKOPPLING FÖRKROMAD Dy x Inv. rörgänga x Dy							
	12xG 1/2	5	50	194 80 18	FG0 376753 20	508 02 96	
	15xG 1/2	5	50	194 95 36	FG0 376754 20		
1175 | VENTILFÄSTE Dy x Inv. rörgänga							
	10*xG 1/2	5	20	194 50 39	FG0 397050	508 12 42	
	12*xG 1/2	5	20	194 50 47	FG0 397051	508 12 44	04 4163.132
	15xG 1/2	5	20	194 50 54	FG0 397052	508 12 46	04 4163.015
1175 | VENTILFÄSTE FÖRKROMAD Dy x Inv. rörgänga							
	12*xG 1/2	5	20	194 50 88	FG0 397051 20	508 07 06	04 4163.532
	15xG 1/2	5	20	194 50 96	FG0 397052 20	508 07 09	04 4163.415
	22xG 3/4	5	20	194 02 98	FG0 397053 20	508 07 11	
1176 | VENTILFÄSTE FÖRKROMAD Dy x Utv. rörgänga							
	12*xG 3/4	5	20	194 50 99	FG0 397055 20	508 02 35	
	15xG 3/4	5	20	194 51 00	FG0 397056 20	508 02 36	

* = Förminskning

BENÄMNING	FÖRP.	STORP.	RSK NR	ART NR	NRF NR	VVS NR
1215 | FÖRMINSKNING						
8x6	10		194 51 04	FG0 603974	508 10 32	04 4054.104
10x8	10		194 51 39	FG0 603970	508 10 33	04 4054.113
12x6	10		194 51 38	FG0 603975	508 10 34	04 4054.122
12x8	10	200	194 51 46	FG0 603977	508 10 36	04 4054.125
*12x10	10	200	194 51 53	FG0 603978	508 10 39	04 4054.127
15x8	10	200	194 51 61	FG0 603979	508 10 43	04 4054.162
*15x10	10	200	194 51 79	FG0 603980	508 10 46	04 4054.164
15x11	10		194 51 80	FG0 603976	508 10 49	04 4054.154
*15x12	10	200	194 51 87	FG0 603981	508 10 53	04 4054.166
15x13	10		194 53 77	FG0 603973	508 10 56	04 4054.174
18x10	10		194 51 95	FG0 603990	508 10 59	
18x12	10	100	194 52 03	FG0 603982	508 10 63	04 4054.216
18x15	10	100	194 52 11	FG0 603983	508 10 66	04 4054.222
**18x16	10		194 52 29	FG0 603992	508 10 69	04 4054.224
22x10	5		194 52 37	FG0 603991	508 10 73	
22x12	5	50	194 52 45	FG0 603984	508 10 76	04 4054.258
22x15	5	100	194 52 52	FG0 603985	508 10 79	04 4054.263
22x18	5	50	194 52 60	FG0 603986	508 10 83	04 4054.278
**22x19	5		194 55 50	FG0 603950	508 10 84	
22x20,5	5		194 55 71	FG0 603964	508 10 89	
28x12	5		194 52 78	FG0 603987	508 10 82	04 4054.320
28x15	5		194 52 86	FG0 603988	508 10 85	04 4054.324
28x18	5		194 52 94	FG0 603993	508 10 87	04 4054.329
28x22	5	50	194 53 02	FG0 603989	508 10 88	04 4054.339
35x15	5		194 53 44	FG0 603994	508 10 92	
35x22	5	25	194 53 51	FG0 603995	508 10 93	04 4054.371
35x28	5	25	194 53 10	FG0 603996	508 10 94	04 4054.382
42x28	5	25	194 55 00	FG0 603971	508 10 95	04 4054.417
42x35	5	25	194 53 28	FG0 603997	508 10 96	04 4054.420
42x36	5	25	194 53 85	FG0 603999	508 10 97	04 4054.421
54x35	5		194 55 18	FG0 603972	508 10 98	
54x42	5		194 53 36	FG0 603998	508 10 99	04 4054.445
1217 | KLÄMRING Dy						
8	10		194 56 17	FG0 603468	508 11 05	04 4096.008
10	10		194 56 25	FG0 603469	508 11 06	04 4096.010
12	10	200	194 56 33	FG0 603470	508 11 09	04 4096.012
15	50	200	194 56 41	FG0 603480	508 11 13	04 4096.015
18	10		194 56 58	FG0 603481	508 11 16	04 4096.018
22	10	100	194 56 66	FG0 603482	508 11 19	04 4096.022
28	10	100	194 56 74	FG0 603483	508 11 21	04 4096.028
35	10		194 58 07	FG0 603904	508 11 22	04 4096.035
42	5		194 58 15	FG0 603905	508 11 23	04 4096.042
54	5		194 58 23	FG0 603906	508 11 24	04 4096.054
1218 | PROVTRYCKNINGSPROPP för proppning av rörända Dy						
10	10	100	194 57 32	FG0 395103	508 12 62	04 4086.010
12	10	100	194 57 40	FG0 395104	508 12 63	04 4086.012
15	10	100	194 57 57	FG0 395105	508 12 64	04 4086.015
18	10	50	194 57 65	FG0 395108	508 12 65	04 4086.018
22	10	50	194 57 73	FG0 395111	508 12 66	04 4086.022
28	5	25	194 57 81	FG0 395115	508 12 67	04 4086.028

* = Förnicklad
** = Utan stopp

	BENÄMNING	FÖRP.	STORP.	RSK NR	ART NR	NRF NR	VVS NR
1219 | PLUGG Dy							
	6 & 8	10		194 59 48	FG0 603714	508 05 05	04 4089.008
	10	10	200	194 59 55	FG0 603809	508 05 06	04 4089.010
	12	10	200	194 59 63	FG0 603715	508 05 09	04 4089.012
	15	10	200	194 59 71	FG0 603716	508 05 13	04 4089.015
	18	10	100	194 59 89	FG0 603717	508 05 16	04 4089.018
	22	10	100	194 59 97	FG0 603718	508 05 19	04 4089.022
	28	10	100	194 60 03	FG0 603719	508 05 21	04 4089.028
	35	5	50	194 59 06	FG0 603934	508 05 22	04 4089.035
	42	5		194 59 14	FG0 603935	508 05 23	04 4089.042
	54	5		194 59 22	FG0 603936	508 05 24	04 4089.054
AVLUFTNINGSPLUGG Dy							
	15	10	200	194 59 72	FG0 398060		
1220 | KOPPLINGSMUTTER Dy							
	8 (G 1/4)	10		194 60 52	FG0 603464	508 07 61	04 4095.008
	10 (G 3/8)	10		194 60 60	FG0 603465	508 07 62	04 4095.010
	12 (G 3/8)	10	100	194 60 78	FG0 603466	508 07 63	04 4095.012
	15 (G 1/2)	10	100	194 60 86	FG0 603476	508 07 64	04 4095.015
	18 (M24x1,5)	10	100	194 60 94	FG0 603477	508 07 68	04 4095.018
	22 (M28x1,5)	10	100	194 61 02	FG0 603478	508 07 71	04 4095.022
	28 (M34x1,5)	10	50	194 61 10	FG0 604801	508 07 72	04 4095.028
	35 (M42x2)	10		194 61 28	FG0 603901	508 07 73	
	42 (M50x2)	5		194 61 36	FG0 603902	508 07 74	
	54 (M65x2)	5		194 61 44	FG0 603903	508 07 75	
1220 | KOPPLINGSMUTTER FÖRKROMAD Dy							
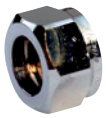	Dy 10 (G 3/8)	10		194 72 25	FG0 603465 20	508 07 39	
	Dy 12 (G 3/8)	10	100	194 72 33	FG0 603466 20	508 07 43	04 4095.412
	Dy 15 (G 1/2)	10	100	194 72 41	FG0 603476 20	508 07 46	04 4095.415
	Dy 18 (M24x1,5)	10		194 72 42	FG0 603477 20		
	Dy 22 (M28x1,5)	10		194 72 43	FG0 603478 20	508 07 53	
1255 | HALVKOPPLING FÖRKROMAD Dy x Inv. rörgänga							
	8xG 1/2	10	250	194 66 23	FG0 395002 20	508 08 04	04 4076.509
	10xG 1/2	10	250	194 66 31	FG0 395003 20	508 08 06	04 4076.518
	12xG 1/2	10	250	194 66 49	FG0 395004 20	508 08 09	04 4076.532
	15xG 1/2	10	200	194 66 56	FG0 395005 20	508 08 13	04 4076.415
	16xG 1/2	10	180	194 66 80	FG0 395006 20	508 08 16	04 4076.589
1255 | HALVKOPPLINGSKLÄMRING							
	10	10		194 66 50	FG0 603960		
	12	10		194 66 51	FG0 603961		
	15	10		194 66 52	FG0 603748		
	16	10		194 66 53	FG0 603944		
PACKNING till halvkoppling							
		50		194 66 85	FG0 603362	508 08 21	

	BENÄMNING	FÖRP.	STORP.	RSK NR	ART NR	NRF NR	VVS NR
PLANADAPTER Placeras i Vatette-ända Dy12 / 15 för att erhålla planända							
	12 (G 3/8)	10	200	194 56 44	FG0 604688		
	15 (G 1/2)	10	200	194 56 40	FG0 604689		
DUBBELMUTTER FÖRKROMAD Dy x Dy För anslutning av två Vatette-ändar Dy12 / 15							
	12 (G 3/8)	10	50	194 60 92	FG0 398073		
	15 (G 1/2)	10	50	194 60 87	FG0 398070		
DUBBELMUTTER Dy x Dy För anslutning av två Vatette-ändar Dy22							
	22 (M28x1,5)	10	50	194 60 88	FG0 398071		
DUBBELMUTTER | Dy x lekande mutter 22 x G3/4 lekande mutter med planpackning							
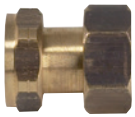	22 (M28x1,5)xG 3/4	1	50	194 60 89	FG0 398072		
1222 | STÖDHYLSA för kopparrör							
	10x0,8	100		186 60 14	FG0 603383	508 11 36	
	10x1,0	100		186 60 15	FG0 603388	508 11 39	
	12x1,0	100		186 60 16	FG0 603384	508 11 43	
	15x1,0	100		186 60 17	FG0 603385	508 11 45	
	18x1,0	100		186 60 20	FG0 603386	508 11 51	
	22x1,0	100		186 60 21	FG0 603387	508 11 52	
1223 | STÖDHYLSA för PEX-rör Dy							
	12x2,0	100		186 60 96	FG0 603392	508 12 84	
	15x2,5	100		186 60 97	FG0 603393	508 12 86	
	16x2,2	100		186 60 01	FG0 603397	508 12 87	
	18x2,5	100		186 60 98	FG0 603394	508 12 88	
	22x3,0	100		186 60 99	FG0 603395	508 12 91	
	28x4,0	100		186 61 00	FG0 603396	508 12 93	
ÖPPNINGSBAR RINGSPÄRRNYCKEL							
	NV 20	1		188 20 61	FG0 398281		
	NV 24	1		187 81 98	FG0 398280		

BENÄMNING	FÖRP.	STORP.	RSK NR	ART NR	NRF NR	VVS NR
ÖVERGÅNGSKOPPLING | Securex Dy16 x Vatette Dy15 före 1954 och dito TA						
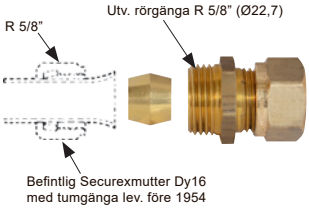	1		194 64 75	FG0 398052		04 4061.015
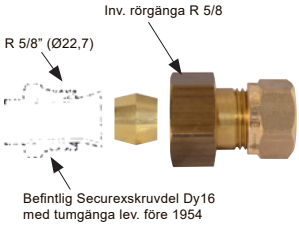	1		194 64 76	FG0 398053		04 4062.015
ÖVERGÅNGSKOPPLING | Securex Dy16 x Vatette Dy15 efter 1954						
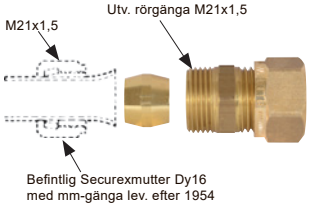	1	20	194 64 74	FG0 398050		04 4063.015
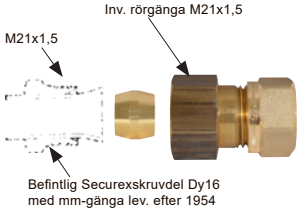	1	20	194 64 82	FG0 398051		04 4064.015
ÖVERGÅNGSKONA | Efter 1954 ansluts mot Vatette Dy22						
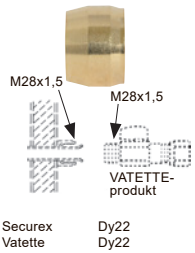	10		194 60 05	FG0 604837		04 4187.022

	BENÄMNING	FÖRP.	STORP.	RSK NR	ART NR	NRF NR	VVS NR
SECUREX PLUGG Dy							
	Gul 15	10	200	180 72 54	FG0 600472		
	Gul 22	10	100	180 72 88	FG0 600473		
	Gul 28	10	50	180 72 96	FG0 600474		
1250 | ÖVERGÅNGSNIPPEL SECUREX Vatette-gänga x Utv. rörgänga							
	Dy22 M28x1,5xG3/4	10		194 63 26	FG0 600852	508 12 09	04 4058.022
	OBS! M28x1,5 Vatette-gänga är lika med Secruex Dy22 gänga.						
1251 | ÖVERGÅNGSNIPPEL SECUREX Vatette-gänga x Inv. rörgänga							
	Dy22 M28x1,5xG3/4	10	50	194 64 33	FG0 600862	508 12 29	04 4059.022
	OBS! M28x1,5 Vatette-gänga är lika med Secruex Dy22 gänga.						
STÖDHYLSA för VATETTE till PEL-rör | används tillsammans med Vatette Klämringskoppling Dy 42							
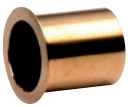	42x4	1		194 60 07	FG0 603951		
1130 | SKARVKOPPLING Dy x Dy							
	16**x10	10	50	194 03 86	FG0 310603	508 03 57	04 4070.182
	16**x12	10	50	194 03 94	FG0 310604	508 03 58	04 4070.185
	16**x15	10	50	194 03 03	FG0 310605	508 03 59	04 4070.189
1136 | RAK KOPPLING Dy x Utv. rörgänga med plan nippelända							
	16**xG 1/2	10	50	194 05 35	FG0 320635	508 03 28	04 0460.189
REPARATIONS T-RÖR Dy x Dy x Dy							
	16*x15 Utan stopp	1	10	194 45 03	FG0 370605 09	508 09 06	04 4048.189

* = Förstoring
** = Förminskning

	BENÄMNING	FÖRP.	STORP.	RSK NR	ART NR	NRF NR	VVS NR
HALVKOPPLING FÖRKROMAD Dy x Inv. rörgänga							
	16xG 1/2	10	180	194 66 80	FG0 395006 20	508 08 16	04 4076.589
FÖRSTORINGSSET Dy							
	15x16	10	180	194 53 93	FG0 395056	508 10 16	
KOPPLINGSMUTTER, FÖRSTORING Dy							
	16	10	100	243 65 94	FG0605476		
KLÄMRING, FÖRSTORING Dy							
	15x16	10	100	194 53 94	FG0603963		
FÖRSTORINGSSET FÖRKROMAD Dy							
	15x16	10	180	194 54 68	FG0 395056 20	508 10 06	04.4077.570
FÖRMINSKNING Dy							
	15x11	10		194 51 80	FG0 603976	508 10 49	04 4054.154
	15x13	10		194 53 77	FG0 603973	508 10 56	04 4054.174
	**18x16	10		194 52 29	FG0 603992	508 10 69	04 4054.224
	**22x19	5		194 55 50	FG0 603950	508 10 84	
	22x20,5	5		194 55 71	FG0 603964	508 10 89	
	42x36	5	25	194 53 85	FG0 603999	508 10 97	04 4054.421

* = Förnicklad
** = Utan stopp

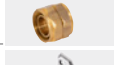

VATETTE PLAST

Vatette Plast består av skruvdel, klämhylsa samt mutter och är en unik kopplingslösning som på ett enkelt sätt klarar de flesta PEX-, PE-RT-, PB-, Multilayer- och PEM-rör på den svenska marknaden. Vatette Plast's patenterade lösning täcker rörens olika väggtjocklekar och toleranser. Kopplingssetet kan anslutas på kopplingar, kulventiler, fördelare och fullflödesventiler. Förmonterade övergångskopplingar plast x koppar finns också i sortimentet.

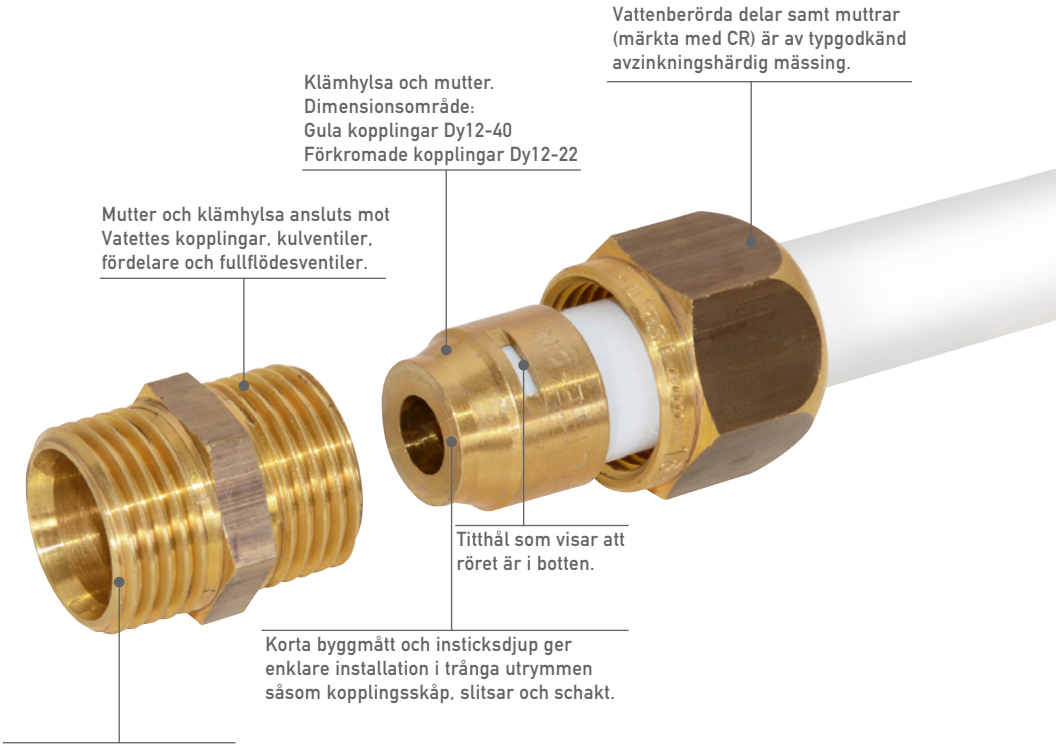

VATETTE PLAST ÄR TYPGODKÄNDA FÖR FÖLJANDE RÖR:

- PEX-rör
- PE-RT-rör
- PB-rör
- Multilayer-rör
- PEM-rör

Liknande detaljer av annat fabrikat får inte användas tillsammans med System Vatette.

Kopplingsset Sid. 30	Kopplingsset Sid. 30	Klämhylsa Sid. 30	Halvkoppling Sid. 30
Radiatoranslutningsset Sid. 31	Övergångskoppling plast x koppar Sid. 31	Övergångskoppling plast x koppar Sid. 31	Övergångskoppling plast x koppar Sid. 31
Övergångskoppling plast x koppar Sid. 31	Övergångskoppling plast x koppar Sid. 32	Övergångskoppling plast x koppar Sid. 32	Provtryckningspropp Sid. 32

För monteringsanvisning se sid 81.

KOPPLINGSSET MONTERAS PÅ KOPPLINGAR, KULVENTILER, FÖRDELARE OCH FULLFLÖDESVENTILER

KOPPLINGSSET klämhylsa och mutter

BENÄMNING	FÖRP.	STORP.	ANSLUT MOT VATETTE	RSK NR	ART NR
DY X GODS-TJOCK-LEK					
12x1,7-2,0	10	100	Dy12	187 38 00	FG0 495004
15x2,5	10	100	Dy15	187 38 01	FG0 495005
16x2,0-2,25	10	100	Dy15	187 38 02	FG0 495006
18x2,5	10	100	Dy18	187 38 03	FG0 495008
20x2,0-2,3	10	100	Dy22	187 38 04	FG0 495009
20x2,4-2,7	10	100	Dy22	187 82 21	FG0 495021
20x2,8-3,0	10	100	Dy22	187 38 05	FG0 495010
22x3,0	10	100	Dy22	187 38 06	FG0 495011
25x2,3-2,5	5	50	Dy28	187 38 07	FG0 495012
25x3,0-3,7	5	50	Dy28	187 38 08	FG0 495013
26x3,0	5	25	Dy28	187 58 97	FG0 495014
28x4,0	5	25	Dy28	187 38 09	FG0 495015
32x2,8-3,0	5	25	Dy35	187 38 10	FG0 495016
32x4,4-4,5	5	25	Dy35	187 38 11	FG0 495017
40x3,5-4,0	1		Dy42	187 38 12	FG0 495019
40x5,5	1		Dy42	187 38 13	FG0 495020
Förminskning					
22→18x2,5	10	100	Dy22	187 76 49	FG0 495053

KOPPLINGSSET FÖRKROMAD klämhylsa och mutter

12x1,7-2,0	10	100	Dy12	187 38 14	FG0 495004 20
15x2,5	10	100	Dy15	187 38 15	FG0 495005 20
16x2,0-2,25	10	100	Dy15	187 38 16	FG0 495006 20
17x2,0	10	100	Dy18	187 43 68	FG0 495007 20
18x2,5	10	100	Dy18	187 38 66	FG0 495008 20
20x2,0-2,3	10	100	Dy22	187 38 64	FG0 495009 20
20x2,4-2,7	10	100	Dy22	187 82 20	FG0 495021 20
20x2,8-3,0	10	100	Dy22	187 38 65	FG0 495010 20
22x3,0	10	100	Dy22	187 38 67	FG0 495011 20
Förminskning					
22→18x2,5	10	100	Dy22	187 77 83	FG0 495053 20

KLÄMHYLSA

15x2,5	10	100	Dy15	194 56 42	FG0 606002
16x2,0-2,25	10	100	Dy15	194 56 43	FG0 606004
Förminskning, används tillsammans med mutter Vatette-plast 15					
15→12x1,7-2,0	10	100	Dy15	194 56 45	FG0606030

HALVKOPPLING FÖRKROMAD kopplingsset med hylsa och mutter

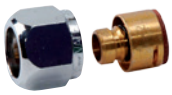

15x2,5	10	180	G 1/2	188 18 30	FG0 495065 20
16x2,0-2,25	10	180	G 1/2	188 18 31	FG0 495066 20

KOPPLINGSSET, HYLSA OCH MUTTER AVSEDDA ATT MONTERAS PÅ RADIATORKOPPEL, OAVSETT FABRIKAT.

RADIATORANSLUTNINGSSET FÖRKROMAD M22 x 1,5 med o-ringstätning mot radiatorkopplet

BENÄMNING	FÖRP.	STORP.	RSK NR	ART NR
15x2,5	10	100	187 38 68	FG0 495050 20
16x2,0-2,25	10	100	187 38 23	FG0 495051 20

KOMPLETTA KOPPLINGAR
VATETTE PLAST X KLÄMRINGSKOPPLING

RAK KOPPLING

ÖVERGÅNG PLAST X KOPPAR				
15x2,5 x Cu10	10	50	187 43 59	FG0 410503
15x2,5 x Cu12	10		187 43 61	FG0 410504
15x2,5 x Cu15	10	50	187 43 63	FG0 410505
16x2,0-2,25 x Cu10	10	100	187 38 17	FG0 410603
16x2,0-2,25 x Cu12	10	100	187 38 19	FG0 410604
16x2,0-2,25 x Cu15	10	100	187 38 21	FG0 410605
20x2,0-2,3 x Cu22	5		187 38 52	FG0 410911
20x2,4-2,7 x Cu22	5		187 82 18	FG0 412111
20x2,8-3,0 x Cu22	5		187 38 53	FG0 411011
25x2,3-2,5 x Cu28	2		187 38 54	FG0 411215
25x3,0-3,7 x Cu28	2		187 38 55	FG0 411315
32x2,8-3,0 x Cu35	2		187 38 56	FG0 411618
32x4,4-4,5 x Cu35	2		187 38 57	FG0 411718

RAK KOPPLING FÖRKROMAD

15x2,5 x Cu10	10		187 43 60	FG0 410503 20
15x2,5 x Cu12	10		187 43 62	FG0 410504 20
15x2,5 x Cu15	10		187 43 64	FG0 410505 20
16x2,0-2,25 x Cu10	10	100	187 38 18	FG0 410603 20
16x2,0-2,25 x Cu12	10	100	187 38 20	FG0 410604 20
16x2,0-2,25 x Cu15	10	100	187 38 24	FG0 410605 20

VINKELKOPPLING

16x2,0-2,25 x Cu15	10	50	187 38 22	FG0 440605
20x2,0-2,3 x Cu22	5		187 38 58	FG0 440911
20x2,4-2,7 x Cu22	5		187 82 19	FG0 442111
20x2,8-3,0 x Cu22	5		187 38 59	FG0 441011
25x2,3-2,5 x Cu28	2		187 38 60	FG0 441315
25x3,0-3,7 x Cu28	2		187 38 61	FG0 441415
32x2,8-3,0 x Cu35	2		187 38 62	FG0 441615
32x4,4-4,5 x Cu35	2		187 38 63	FG0 441718

VINKELKOPPLING FÖRKROMAD

16x2,0-2,25 x Cu15	10	50	187 38 25	FG0 440605 20

KOMPLETTA KULVENTILER
VATETTE PLAST X KLÄMRINGSKOPPLING

	BENÄMNING	FÖRP.	STORP.	RSK NR	ART NR	NRF NR
RAK KULVENTIL FÖRKROMAD MED VRED						
	15x2,5 x Cu10	5	50	854 70 19	FG0 710551 05	
	15x2,5 x Cu12	5		854 70 20	FG0 710552 05	
	15x2,5 x Cu15	5		854 70 21	FG0 710553 05	
	16x2,0-2,25 x Cu10	5	50	854 70 16	FG0 710651 05	
	16x2,0-2,25 x Cu12	5	50	854 70 17	FG0 710652 05	
	16x2,0-2,25 x Cu15	5	50	854 70 18	FG0 710653 05	
VINKELVENTIL FÖRKROMAD MED VRED						
	ÖVERGÅNG PLAST X KOPPAR					
	15x2,5 x Cu10	5		854 70 45	FG0 740551 05	
	15x2,5 x Cu12	5		854 70 46	FG0 740552 05	
	15x2,5 x Cu15	5		854 70 47	FG0 740553 05	
	16x2,0-2,25 x Cu10	5	50	854 70 48	FG0 740651 05	
	16x2,0-2,25 x Cu12	5		854 70 49	FG0 740652 05	
	16x2,0-2,25 x Cu15	5		854 70 50	FG0 740653 05	
PROVTRYCKNINGSPROPP						
	16x2,0-2,25	10	100	194 57 59	FG0 495106	

VATETTE PE PLASTRÖRSKOPPLING

Vatette PE består av en vit plasthylsa avsedd för att koppla PEM-, PEL- eller PEH-rör i dimensionsområde Dy16-50. Produkten levereras som kompletta Vatette-kopplingar PExPE och PExKlämringskoppling eller som lösa PE-hylsor. Med Vatette PE-hylsa kan Vatette Klämringskopplingar enkelt byggas om från kopparrör till plaströr. Adaptrar med in- och utvändiga rörgängor ökar flexibiliteten vid projektering och installation. Vid extremt höga hållfasthetskrav rekommenderas Vatettes unika stödhylsa.

Alla vattenberörda delar och muttrar (märkta med CR) är av typgodkänd avzinkningshärdig mässing, vilket är ett krav vid markförläggning.

Plasthylsan är tillverkad i dricksvattengodkänt material och ersätter klämringen i en Vatette-koppling/kulventil.

Dimensionsområde: Gula kopplingar Dy16-50

För sammanfogning av polyetenrör typ PEM-, PEL- och PEH-rör.

Korta byggmått.

Kan upprepade gånger demonteras och återmonteras.

Lättrade rörgängor på raka kopplingar med planända (typ 1136).

VATETTE PE ÄR AVSEDDA FÖR FÖLJANDE RÖR:

- PEM-rör (typgodkänd)
- PEL-rör
- PEH-rör

Liknande detaljer av annat fabrikat får inte användas tillsammans med System Vatette.

Rak koppling 1130 Sid. 36 	Övergångskoppling PEM-Koppar Sid. 36 	Rak koppling 1136 Sid. 36 	Rak koppling 1138 Sid. 36
Vinkelkoppling 1139 Sid. 37 	Övergångskoppling PEM-Koppar Sid. 37 	Vinkelkoppling 1145 Sid. 37 	Vinkelkoppling 1147 Sid. 37
T-rörskoppling 1150 Sid. 38 	Ventilfäste 1175 Sid. 38 	Plasthylsa och mutter Sid. 38 	Plasthylsa för PE-rör Sid. 38
Stödhylsa 1222 Sid. 39 	Adapter 1126 Sid. 39 	Adapter 1127 Sid. 39 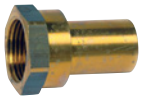	

SÅ HÄR GÖR DU MED ”GAMLA” PEL-RÖR

PEL-Dim Dy x Di	TYP AV KOPPLING:
16 x 12	Vatette PE Dy16.
22 x 16	Vatette-koppling Dy22 med stödhylsa 18x1 (Cu). RSK 186 60 20.
28 x 22	Vatette-koppling Dy28 med en kopparrörsbit ca 40 mm lång Dy22 som stödhylsa.
36 x 28	Vatette-koppling Dy36 (förminska 42 till 36) med en kopparrörsbit ca 40 mm lång Dy28 som stödhylsa.
42 x 34	Vatette-koppling Dy42 med stödhylsa 42 x 4. RSK 194 60 07.

För monteringsanvisning se sid 82.

	BENÄMNING	FÖRP.	STORP.	RSK NR	ART NR	NRF NR	
1130 PE | RAK KOPPLING Dy x Dy							
	16		35	243 65 01	FG0 510600	508 28 01	
	20		30	243 65 03	FG0 510900	508 28 02	
	25		25	243 65 05	FG0 511200	508 28 05	
	32		25	243 65 07	FG0 511600	508 28 11	
	40		15	243 65 09	FG0 511900	508 28 15	
	50		5	243 65 11	FG0 512200	508 28 19	
ÖVERGÅNGSKOPPLING RAK | PEM-koppar Dy x Dy inkl. stödhylsa för PEM-rör Dy40x2,4							
	Rak koppling						
	40x28	1	10	243 66 13	FG0 511915	508 32 01	
	40x35	1	10	243 66 15	FG0 511918		
1136 PE | RAK KOPPLING Dy x Utv. gänga med plan nippelända							
	16xG 1/2		35	243 65 12	FG0 520635	508 28 31	
	20xG 1/2		30	243 65 14	FG0 520935	508 28 32	
	20xG 3/4		30	243 65 15	FG0 520936	508 28 34	
	20xG 1		30	243 65 16	FG0 520937	508 28 36	
	25xG 3/4		30	243 65 17	FG0 521236	508 28 38	
	25xG 1		25	243 65 18	FG0 521237	508 28 41	
	32xG 1		25	243 65 19	FG0 521637	508 28 43	
	32xG 1 1/4		25	243 65 20	FG0 521638	508 28 45	
	40xG 1		20	243 65 21	FG0 521937	508 28 47	
	40xG 1 1/4		15	243 65 22	FG0 521938	508 28 49	
	40xG 1 1/2		15	243 65 23	FG0 521539	508 28 52	
	50xG 1 1/2		10	243 65 24	FG0 522239	508 28 54	
	50xG 2		10	243 65 25	FG0 522240	508 28 56	
1138 PE | RAK KOPPLING Dy x Inv. rörgänga							
	16xG 1/2		25	243 65 26	FG0 530635	508 28 71	
	16xG 3/4		35	243 65 27	FG0 530636	508 28 73	
	20xG 1/2		30	243 65 28	FG0 530935	508 28 72	
	20xG 3/4		30	243 65 29	FG0 530936	508 28 74	
	20xG 1		25	243 65 30	FG0 530937	508 28 76	
	25xG 3/4		25	243 65 31	FG0 531236	508 28 78	
	25xG 1		25	243 65 32	FG0 531237	508 28 81	
	32xG 1		20	243 65 93	FG0 531637	508 28 83	
	32xG 1 1/4		20	243 65 33	FG0 531638	508 28 85	
	40xG 1		20	243 65 34	FG0 531937	508 28 87	
	40xG 1 1/4		15	243 65 35	FG0 531938	508 28 89	
	40xG 1 1/2		15	243 65 36	FG0 531939	508 28 92	
	50xG 1 1/2		5	243 65 37	FG0 532239	508 28 94	
	50xG 2		10	243 65 38	FG0 532240	508 28 96	

	BENÄMNING	FÖRP.	STORP.	RSK NR	ART NR	NRF NR
1139 PE | VINKELKOPPLING Dy x Dy						
	16		35	243 65 39	FG0 540600	508 29 11
	20		30	243 65 41	FG0 540900	508 29 12
	25		25	243 65 43	FG0 541200	508 29 16
	32		10	243 65 45	FG0 541600	508 29 21
	40		5	243 65 47	FG0 541900	508 29 25
	50		5	243 65 49	FG0 542200	508 29 29
ÖVERGÅNGSKOPPLING VINKEL | PEM-koppar Dy x Dy inkl. stödhylsa för PEM-rör Dy40x2,4						
	40x28	1	10	243 66 14	FG0 541915	508 32 02
	40x35	1	10	243 66 16	FG0 541918	
1145 PE | VINKELKOPPLING Dy x Utv. rörgänga						
	16xG 1/2		35	243 65 50	FG0 550635	508 29 41
	20xG 1/2		30	243 65 52	FG0 550935	508 29 42
	20xG 3/4		30	243 65 53	FG0 550936	508 29 44
	20*xG 1		25	243 65 54	FG0 550937	508 29 46
	25xG 3/4		25	243 65 55	FG0 551236	508 29 48
	25xG 1		25	243 65 56	FG0 551237	508 29 51
	32xG 1		20	243 65 57	FG0 551637	508 29 53
	32xG 1 1/4		20	243 65 58	FG0 551638	508 29 55
	40xG 1		10	243 65 59	FG0 551937	508 29 57
	40xG 1 1/4		10	243 65 60	FG0 551938	508 29 59
	40xG 1 1/2		10	243 65 61	FG0 551939	508 29 62
	50xG 2		5	243 65 62	FG0 552240	508 29 64
1147 PE | VINKELKOPPLING Dy x Inv. rörgänga						
	16xG 1/2		35	243 65 63	FG0 560635	508 29 81
	20xG 3/4		30	243 65 66	FG0 560936	508 29 84
	25xG 3/4		25	243 65 68	FG0 561236	508 29 88
	25xG 1		25	243 65 69	FG0 561237	508 29 91
	32xG 1		20	243 65 70	FG0 561637	508 29 93
	32xG 1 1/4		15	243 65 71	FG0 561638	508 29 95
	40xG 1		10	243 65 72	FG0 561937	508 29 97
	40xG 1 1/2		10	243 65 74	FG0 561939	508 30 02
	50xG 2		5	243 65 75	FG0 562240	508 30 04

* = Förminskning

1150 PE | T-RÖRSKOPPLING Dy x Dy x Dy

Där Dim för 1 och 3 är lika anges endast 1

BENÄMNING	FÖRP.	STORP.	RSK NR	ART NR	NRF NR
16		35	243 65 76	FG0 570600	508 30 21
20x16*		30	243 65 77	FG0 570906	508 30 23
20		30	243 65 78	FG0 570900	508 30 22
25x20		20	243 65 79	FG0 571209	508 30 24
25		15	243 65 80	FG0 571200	508 30 26
32x20*		10	243 65 81	FG0 571609	508 30 28
32x25		10	243 65 82	FG0 571612	508 30 31
32		10	243 65 83	FG0 571600	508 30 33
40		5	243 65 86	FG0 571900	508 30 39
50		5	243 65 89	FG0 572200	508 30 46

1175 PE | VENTILFÄSTE Dy x Inv. rörgänga

BENÄMNING	FÖRP.	STORP.	RSK NR	ART NR	NRF NR
16xG 1/2		15	243 65 91	FG0 597006	508 30 73
20xG 3/4		15	243 65 92	FG0 597009	508 30 72

1217 PE | PLASTHYLSA OCH MUTTER

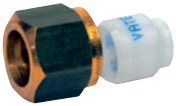

FÖR RÖR DY	FÖRP.	STORP.	ANSLUT MOT VATETTE	RSK NR	ART NR	NRF NR
16	10	180	Dy15	186 61 52	FG0 605480	508 30 81

PLASTHYLSA

FÖR RÖR DY	FÖRP.	STORP.	ANSLUT MOT VATETTE	RSK NR	ART NR	NRF NR
20	20		Dy22	186 61 54	FG0 605482	508 30 82
25	20		Dy28	186 61 56	FG0 605484	508 30 86
32	15		Dy35	186 61 58	FG0 605486	508 30 91
40	10		Dy42	186 61 60	FG0 605488	508 30 95
50	5		Dy54	186 61 62	FG0 605490	508 30 99
Reducering av ett steg t.ex. Dy25 till 20						
20x16	20		Dy22	186 61 53	FG0 605481	508 30 83
25x20	20		Dy28	186 61 55	FG0 605483	508 30 84
32x25	15		Dy35	186 61 57	FG0 605485	508 30 88
40x32	10		Dy42	186 61 59	FG0 605487	508 30 93
50x40	5		Dy54	186 61 61	FG0 605489	508 30 97

* = Förminskning

	BENÄMNING	FÖRP.	STORP.		RSK NR	ART NR	NRF NR
1222 PE | STÖDHYLSA Dy för PEM-rör, PN-10							
	16x2,0	10	100		186 61 70	FG0 605500	508 31 11
	20x2,0	10	100		186 61 71	FG0 605502	508 31 12
	25x2,3	10	100		186 61 72	FG0 605504	508 31 14
	32x2,9	10	100		186 61 73	FG0 605506	508 31 16
	40x3,7	10	100		186 61 74	FG0 605508	508 31 18
	50x4,6	5	50		186 61 75	FG0 605510	508 31 21
	För PEM-rör, PN-6,3						
	32x2,0	10	100		186 61 78	FG0 605507	508 31 22
	40x2,4	5	50		186 61 76	FG0 605509	508 31 17
1126 PE | ADAPTER Dy x Utv. rörgänga							
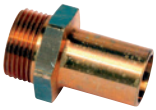	15xG 1/2	5		(Pelette 16)	243 65 95	FG0 605450	508 31 43
	22xG 1/2	5		(Pelette 16)	243 65 96	FG0 605451	508 31 45
	22xG 3/4	5		(Pelette 20)	243 65 97	FG0 605452	508 31 47
	28xG 3/4	5		(Pelette 20)	243 65 98	FG0 605453	508 31 49
	28xG 1	5		(Pelette 25)	243 65 99	FG0 605454	508 31 52
	35xG 3/4	5		(Pelette 20)	243 66 00	FG0 605455	508 31 54
	35xG 1	5		(Pelette 25)	243 66 01	FG0 605456	508 31 56
	42xG 1	3		(Pelette 25)	243 66 02	FG0 605457	508 31 58
	42xG 1 1/4	3		(Pelette 32)	243 66 03	FG0 605458	508 31 61
	Med slätända som passar mot Vatette Klämringskoppling (för kopparrör) x utv.rörgänga. Den utv. rörgängade delen är fasad för att passa mot en Pelette mutter / plasthylsa.						
	Med planända						
	22xG 3/4	5			243 66 19	FG0 605472	
	Med slätända som passar mot Vatette Klämringskoppling (för kopparrör) x utv.rörgänga.						
1127 PE | ADAPTER Dy x Inv. rörgänga							
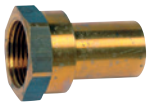	15xG 1/2	5			243 66 04	FG0 605460	508 31 73
	22xG 1/2	5			243 66 05	FG0 605461	508 31 75
	22xG 3/4	5			243 66 06	FG0 605462	508 31 77
	28xG 3/4	5			243 66 07	FG0 605463	508 31 79
	28xG 1	5			243 66 08	FG0 605464	508 31 82
	35xG 3/4	5			243 66 09	FG0 605465	508 31 84
	35xG 1	5			243 66 10	FG0 605466	508 31 86
	42xG 1	3			243 66 11	FG0 605467	508 31 88
	42xG 1 1/4	3			243 66 12	FG0 605468	508 31 91
	Med slätända som passar mot Vatette Klämringskoppling (för kopparrör) x inv.rörgänga						

VATETTE STÅL

Vatette Stål består av en röd plashylsa som placeras i en Vatette Klämringskoppling och används istället för klämringen i kopplingen eller kulventilen. Användningsområdet för Vatette Stål är t.ex. värmeanläggningar, tryckluft och gasol. I sortimentet finns plasthylsor för koppling och kulventil i dimensionerna Dy18, 22, 28 och 35.

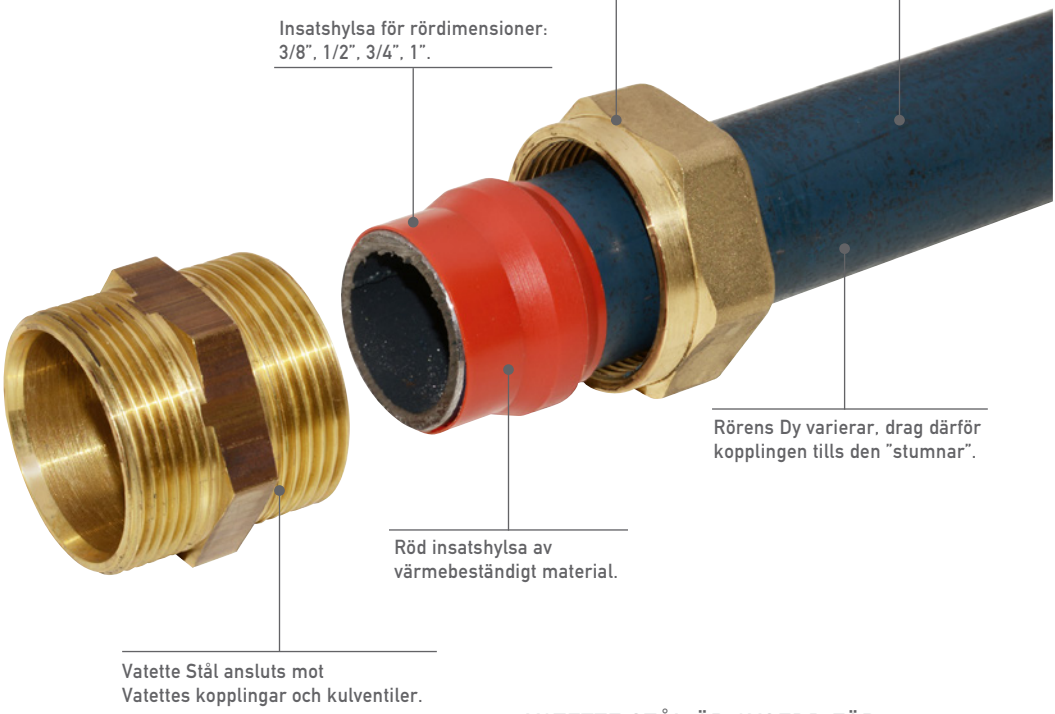

VATETTE STÅL ÄR AVSEDD FÖR FÖLJANDE RÖR:

- Stålrör SS-326/327 svarta, blåa, gröna, röda

Liknande detaljer av annat fabrikat får inte användas tillsammans med System Vatette.

	DIMENSION	FÖRP.	MONTERAS I VATETTE KOPPLING / KULVENTIL	RSK NR	ART NR
VATETTE STÅL					
	Dy (≈17,2) 3/8”	25	Dy18	194 53 45	FG0 603891
	Dy (≈21,3) 1/2”	25	Dy22	194 53 46	FG0 603892
	Dy (≈26,9) 3/4”	20	Dy28	194 53 47	FG0 603893
	Dy (≈33,7) 1”	10	Dy35	194 53 48	FG0 603894

För monteringsanvisning se sid 83.

VATETTE KULVENTIL

Vatette Kulventiler finns som raka, vinklar eller T-rör i Dy12, 15 och 22 mm och kan enkelt ”byggas om” för olika rörtyper med hjälp av bl.a. Vatette Plast. Ventilhuset är i ett stycke, d.v.s. det är inga lösa nipplar som håller kulan på plats, vilket minimerar risken för spänningskorrosion. Ventilerna levereras med eller utan vred.

Vred med skruvinfästning och vridstopp, finns även i röd och blå färg.

Vattenberörda delar samt muttrar (märkta med CR) är av typgodkänd avzinkningshärdig mässing.

Kraftigt nyckelgrepp.

För anslutning mot rörtyperna PEX-, PE-RT-, PB-, Multilayer- och PEM-rör, finns ett sortiment färdiga övergångskopplingar under produktgruppen Vatette Plast.

Mjuktätande EPDM-tätningar minskar risken att kulan fastnar.

Vatette-ändar som passar till övriga produkter i System Vatette i dimensionerna Dy12, 15, 22.

FLÖDESDIAGRAM

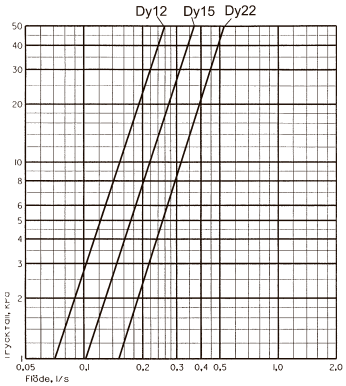

KOMPLETTERANDE PRODUKTER

PRODUKT:		FÖR ANSLUTNING:
Vatette Klämring och Förminskning		Kopparrör, rostfria- och elförzinkade stålrör, slätända
Vatette Plast		PEX-, PE-RT-, PB-, Multilayer- och PEM-rör
Vatette PE		PEM-, PEL-, PEH-rör
Vatette Stål		STÅL-rör, SS-326/327
Vatette Dubbel-mutter		Vatette-ändar, planändar

Liknande detaljer av annat fabrikat får inte användas tillsammans med System Vatette.

Rak kulventil 1130 Sid. 44 	Rak kulventil 1130 Sid. 44 	Rak kulventil 1130 Sid. 44 	Rak kulventil 1130 Sid. 44
Rak kulventil 1130 Sid. 44 	Rak kulventil 1130 Sid. 44 	Rak kulventil 1136 med planända Sid. 45 	Rak kulventil 1138 Sid. 45
Rak kulventil 1138 Sid. 45 	Rak kulventil 1138 Sid. 45 	Rak kulventil 1138 Sid. 45 	Rak kulventil 1135 Sid. 45
Rak kulventil 1135 Sid. 45 	Rak kulventil med planända x lekande mutter Sid. 46 	Vinkel kulventil 1139 Sid. 46 	Vinkel kulventil 1139 Sid. 46
Vinkel kulventil Sid. 46 	Vinkel kulventil Sid. 46 	Vinkel kulventil 1145 Sid. 46 	Vinkel kulventil1147 Sid. 47
T-rör kulventil 1150 Sid. 47 	T-rör kulventil 1150 Sid. 47 	T-rör kulventil 1165 Sid. 47 	T-rör kulventil Sid. 47
Vred Sid. 48 			

För monteringsanvisning se sid 84.

	BENÄMNING	FÖRP.	STORP.	RSK NR	ART NR	NRF NR	VVS NR
1130 | KULVENTIL RAK FÖRKROMAD med vred Dy x Dy							
	10*	5	25	854 69 53	FG0 710300 05	508 18 06	74 3715.910
	12	5	25	854 69 54	FG0 710400 05	508 18 05	74 3715.912
	15	5	25	854 69 55	FG0 710500 05	508 18 07	74 3715.915
	18*	2	10	854 69 57	FG0 710800 05	508 18 08	74 3715.918
	22	2	10	854 69 58	FG0 711100 05	508 18 09	74 3715.922
	12x10	5	25	854 69 61	FG0 710403 05	508 18 11	74 3715.946
	15x10	5	25	854 69 62	FG0 710503 05	508 18 12	74 3715.948
	15x12	5	25	854 69 63	FG0 710504 05	508 18 13	74 3715.962
	16**x10	5	25	854 69 65	FG0 710603 05	508 18 15	74 3715.968
	16**x12	5	25	854 69 66	FG0 710604 05	508 18 16	74 3715.970
	16**x15	5	25	854 69 67	FG0 710605 05	508 18 17	74 3715.972
1130 | KULVENTIL RAK FÖRKROMAD Dy x Dy							
	10*	5	25	854 69 11	FG0 710300	508 18 36	74 3714.910
	12	5	25	854 69 12	FG0 710400	508 18 21	74 3714.912
	15	5	25	854 14 31	FG0 710500	508 18 22	74 3714.915
	18*	2		854 69 14	FG0 710800	508 18 38	74 3714.918
	22	2	10	854 69 15	FG0 711100	508 18 24	74 3714.922
	12x10	5	25	854 69 18	FG0 710403	508 18 27	74 3714.946
	15x10	5	25	854 69 19	FG0 710503	508 18 28	74 3714.948
	15x12	5	25	854 69 20	FG0 710504	508 18 29	74 3714.962
	16**x10	5	25	854 69 22	FG0 710603	508 18 32	74 3714.968
	16**x12	5		854 69 23	FG0 710604	508 18 33	74 3714.970
	16**x15	5	25	854 69 24	FG0 710605	508 18 34	74 3714.972
1130 | KULVENTIL RAK FÖRKROMAD med vred Utv. rörgänga x Utv.rörgänga							
	12 (G 3/8)	5	25	854 69 40	FG0 710400 08	508 18 55	74 3573.003
	15 (G 1/2)	5	25	854 69 41	FG0 710500 08	508 18 56	74 3573.004
1130 | KULVENTIL RAK FÖRKROMAD Utv. rörgänga x Utv.rörgänga							
	12 (G 3/8)	5	25	854 69 02	FG0 710400 09	508 18 45	74 3571.003
	15 (G 1/2)	5	25	854 43 33	FG0 710500 09	508 18 46	74 3571.004
1130 | KULVENTIL RAK FÖRKROMAD med vred Dy x Utv.rörgänga							
	10x15 (G 1/2)	2	20	854 69 50	FG0 720335 05	508 19 43	74 3722.942
	12x15 (G 1/2)	5	25	854 69 51	FG0 720435 05	508 19 45	74 3722.943
	15x15 (G 1/2)	5	25	854 69 52	FG0 720535 95	508 19 47	74 3722.945
1130 | KULVENTIL RAK FÖRKROMAD Dy x Utv.rörgänga							
	10x15 (G 1/2)	2		854 69 25	FG0 720335	508 19 63	74 3720.942
	12x15 (G 1/2)	2		854 69 26	FG0 720435	508 19 65	74 3720.943
	15x15 (G 1/2)	2	20	854 14 30	FG0 720535 99	508 19 67	74 3720.945

* = Förminskning
** = Förstoring

	BENÄMNING	FÖRP.	STORP.	RSK NR	ART NR	NRF NR	VVS NR
1136 | KULVENTIL RAK FÖRKROMAD med vred Dy x Utv. rörgänga med planända							
Planända	12xG 3/8	5	25	854 71 10	FG0 720434 05		
	12xG 1/2	5	25	854 71 11	FG0 720435 95		
	15xG 3/8	5	25	854 70 95	FG0 720534 05		
	15xG 1/2	5	25	854 70 11	FG0 720535 05		
1138 | KULVENTIL RAK FÖRKROMAD med vred Dy x Inv. rörgänga							
	10*xG 1/2	5		854 69 46	FG0 730335 05	508 19 83	
	12xG 3/8	5	25	854 69 45	FG0 730434 05	508 19 85	74 3711.933
	12*xG 1/2	5	25	854 69 47	FG0 730435 05	508 19 87	74 3711.943
	15xG 1/2	5	25	854 69 48	FG0 730535 05	508 19 89	74 3711.945
1138 | KULVENTIL RAK FÖRKROMAD Dy x Inv. rörgänga							
	10*xG 1/2	5		854 69 07	FG0 730335	508 20 03	74 3710.942
	12*xG 1/2	5		854 69 08	FG0 730435	508 20 05	74 3710.943
	15xG 1/2	5	25	854 69 09	FG0 730535	508 20 07	74 3710.945
1138 | KULVENTIL RAK FÖRKROMAD med vred Utv. rörgänga x Inv. rörgänga							
	12 (G3/8) x G3/8	5	25	854 69 42	FG0 730434 08	508 18 64	74 3523.003
	15 (G1/2) x G1/2	5	25	854 69 43	FG0 730535 08	508 18 67	74 3523.004
1138 | KULVENTIL RAK FÖRKROMAD Utv. rörgänga x Inv. rörgänga							
	12 (G3/8) x G3/8	5	25	854 69 03	FG0 730434 09	508 18 65	74 3521.003
	15 (G1/2) x G1/2	5	25	854 69 04	FG0 730535 09	508 18 66	74 3521.004
1135 | KULVENTIL RAK FÖRKROMAD med vred Inv. rörgänga x Inv. rörgänga							
	G 3/8	5	25	854 69 38	FG0 795034 05	508 21 53	74 3623.003
	G 1/2	5	25	854 69 39	FG0 795035 05	508 21 55	74 3623.004
1135 | KULVENTIL RAK FÖRKROMAD Inv. rörgänga x Inv. rörgänga							
	G 3/8	5	25	854 69 00	FG0 795034	508 21 73	74 3621.003
	G 1/2	5	25	854 69 01	FG0 795035	508 21 75	74 3621.004

* = Förminskning

	BENÄMNING	FÖRP.	STORP.	RSK NR	ART NR	NRF NR	VVS NR
KULVENTIL RAK FÖRKROMAD med vred Dy x Lekande mutter och planpackning							
	15 x lekande mutter G1/2	1		854 70 92	FG0 798005		
RAK KULVENTIL FÖRKROMAD med vred Utv. rörgänga med planända x lekande mutter							
	G 1/2 planända x G 1/2 lekande mutter	4		854 70 22	FG0 798056		
RAK KULVENTIL FÖRKROMAD med vred Utv. rörgänga med planända x lekande mutter och nippel (G1/2) med backventil							
	G 1/2 planända x G 1/2 lekande mutter	1		854 70 91	FG0 798057 05		
1139 | KULVENTIL VINKEL FÖRKROMAD med vred Dy x Dy							
	10*	5	25	854 69 73	FG0 740300 05	508 15 46	74 3719.910
	12	5	25	854 69 74	FG0 740400 05	508 15 49	74 3719.912
	15	5	25	854 69 75	FG0 740500 05	508 15 53	74 3719.915
	18*	2	10	854 69 90	FG0 740800 05	508 15 56	74 3719.918
	22	2	10	854 69 93	FG0 741100 05	508 15 59	
	12x10*	5	25	854 70 09	FG0 740403 05	508 15 65	
	15x10	5	25	854 70 53	FG0 740503 05		
	15x12	5	25	854 70 52	FG0 740504 05		
1139 | KULVENTIL VINKEL FÖRKROMAD Dy x Dy							
	12	5	25	854 69 32	FG0 7404 00	508 15 79	74 3718.912
	15	5	25	854 14 32	FG0 7405 00	508 15 83	74 3718.915
	22	2	10	854 69 92	FG0 7411 00	508 15 89	74 3718.922
1139 | KULVENTIL VINKEL FÖRKROMAD med vred Utv. rörgänga x Utv. rörgänga							
	12 (G 3/8)	5		854 69 68	FG0 740400 08	508 16 06	
	15 (G 1/2)	5	25	854 69 69	FG0 740500 08	508 16 09	
	18 (M24x1,5) x 15 (G1/2)	5	25	854 70 93	FG0 740805 08		
1139 | KULVENTIL VINKEL FÖRKROMAD Utv. rörgänga x Utv. rörgänga							
	15 (G 1/2)	5	25	854 69 28	FG0 740500 09	508 16 29	74 3577.004

* = Förminskning

	BENÄMNING	FÖRP.	STORP.	RSK NR	ART NR	NRF NR	VVS NR
1145 | KULVENTIL VINKEL FÖRKROMAD med vred Dy x Utv. rörgänga med planända							
Planända	15 x G 3/8	5	25	854 70 96	FG0 750534 05		
	15 x G 1/2	5	25	854 69 72	FG0 750535 05	508 20 47	74 3723.945
1147 | KULVENTIL VINKEL FÖRKROMAD med vred Dy x Inv. rörgänga							
	12*x G 1/2	5	25	854 70 54	FG0 760435 05		
	15 x G 1/2	5	25	854 70 03	FG0 760535 05	508 20 84	74 3712.904
1150 | KULVENTIL T-RÖR FÖRKROMAD med vred Dy x Dy x Dy							
	12*	5	25	854 14 37	FG0 770400 05		
	15	5	25	854 69 77	FG0 770500 05	508 16 46	74 3939.915
	18*	2		854 69 78	FG0 770800 05	508 16 49	74 3939.918
	22	2		854 69 79	FG0 771100 05	508 16 53	
1150 | KULVENTIL T-RÖR FÖRKROMAD Dy x Dy x Dy							
	15	5	25	854 14 28	FG0 770500	508 16 76	74 3938.915
1165 | KULVENTIL T-RÖR FÖRKROMAD med vred Dy x Utv. rörgänga x Dy							
	12*x G 1/2	5	25	854 69 80	FG0 776553 05	508 21 13	74 3937.943
	15 x G 1/2	5	25	854 69 91	FG0 776554 05	508 21 15	74 3937.945
KULVENTIL T-RÖR FÖRKROMAD med vred Dy x Dy x Dy							
	15 (G 1/2)	5		854 69 76	FG0 770500 08	508 16 96	

* = Förminskning

		FÖRP.	STORP.	RSK NR	ART NR	NRF NR	VVS NR
VRED grå med skruv							
		10	100	854 70 24	FG0 636807		
VRED röd med skruv							
		10	100	854 70 97	FG0 63680741		
VRED blå med skruv							
		10	100	854 70 98	FG0 63680742		

VATETTE FULLFLÖDESVENTIL

Vatette Fullflödesventil finns i dimension Dy12-54 samt invändig tumgänga G3/8-G2 och med kort eller lång spindelhals. Ventilen har fullt genomlopp vilket betyder att hålet i kulan är lika stort som rörets innerdiameter. Tätningarna är av PTFE vilket ger ökad formstabilitet och täthet.
Ventilhuset är av avzinkningshärdig mässing och gör fullflödesventilerna lämpade för tappvatten, värme och kyla. Fullflödesventilerna kan anslutas mot bl.a. koppar-, plast-, eller rostfria stålrör.

KOMPLETTERANDE PRODUKTER

PRODUKT:		FÖR ANSLUTNING:
Vatette Klämring och Förminskning		Kopparrör, rostfria- och elförzinkade stålrör, slätända
Vatette Plast		PEX-, PE-RT-, PB-, Multilayer- och PEM-rör
Vatette PE		PEM-, PEL-, PEH-rör
Vatette Stål		STÅL-rör, SS-326/327
Vatette Dubbel-mutter		Vatette-ändar, planändar

Liknande detaljer av annat fabrikat får inte användas tillsammans med System Vatette.

	BENÄMNING	FÖRP.	STORP.	RSK NR	ART NR
FULLFLÖDESVENTIL | Dy x Dy					
	Dy 12 (DN10)	10		854 70 75	FG0 810400
	Dy 15 (DN15)	10		854 70 76	FG0 810500
	Dy 18 (DN20)	10		854 70 77	FG0 810800
	Dy 22 (DN20)	10		854 70 78	FG0 811100
	Dy 28 (DN25)	6		854 70 79	FG0 811500
	Dy 35 (DN32)	4		854 70 80	FG0 811800
	Dy 42 (DN40)	2		854 70 81	FG0 812100
	Dy 54 (DN50)	2		854 70 82	FG0 812400
FULLFLÖDESVENTIL | Dy x Dy med lång spindel					
	Dy 12 (DN10)	10		854 70 83	FG0 810400 06
	Dy 15 (DN15)	10		854 70 84	FG0 810500 06
	Dy 18 (DN20)	10		854 70 85	FG0 810800 06
	Dy 22 (DN20)	10		854 70 86	FG0 811100 06
	Dy 28 (DN25)	6		854 70 87	FG0 811500 06
	Dy 35 (DN32)	4		854 70 88	FG0 811800 06
	Dy 42 (DN40)	2		854 70 89	FG0 812100 06
	Dy 54 (DN50)	2		854 70 90	FG0 812400 06
FULLFLÖDESVENTIL | Inv x Inv					
	G 3/8 (DN10)	10		854 70 61	FG0 803400
	G 1/2 (DN15)	10		854 70 62	FG0 803500
	G 3/4 (DN20)	10		854 70 63	FG0 803600
	G 1 (DN25)	6		854 70 64	FG0 803700
	G 1 1/4 (DN32)	4		854 70 65	FG0 803800
	G 1 1/2 (DN40)	2		854 70 66	FG0 803900
	G 2 (DN50)	2		854 70 67	FG0 804000
FULLFLÖDESVENTIL | Inv x Inv med lång spindel					
	G 3/8 (DN10)	10		854 70 68	FG0 803400 06
	G 1/2 (DN15)	10		854 70 69	FG0 803500 06
	G 3/4 (DN20)	10		854 70 70	FG0 803600 06
	G 1 (DN25)	6		854 70 71	FG0 803700 06
	G 1 1/4 (DN32)	4		854 70 72	FG0 803800 06
	G 1 1/2 (DN40)	2		854 70 73	FG0 803900 06
	G 2 (DN50)	2		854 70 74	FG0 804000 06
FULLFLÖDESVENTIL VINKEL | Dy x Dy med rött vred					
	Dy 15 (DN15)	10		854 71 07	FG0 840500 41
	Dy 22 (DN20)	10		549 32 09	FG0 841100 41
FULLFLÖDESVENTIL VINKEL | Dy x Dy med blått vred					
	Dy 15 (DN15)	10		854 71 06	FG0 840500 42
	Dy 22 (DN20)	10		549 32 10	FG0 841100 42

För monteringsanvisning se sid 85.

VATETTE FULLFLÖDESVENTIL FÖR FÖRDELARE

Vatette Fullflödesventil med vred finns i Dy22 och Dy35 x lekande mutter 22 för ett kortare byggmått som även stämmer med hålbilden i fördelarskåpet, 50 c-c. Även storleken på vreden är anpassade för ett fördelarskåp och passar dessutom Vatette standard Fullflödesventiler. Ventilen har fullt genomlopp vilket betyder att hålet i kulan är lika stort som rörets innerdiameter. Tätningarna är av PTFE vilket ger ökad formstabilitet och täthet. Ventilhuset är av avzinkningshärdig mässing och gör fullflödesventilerna lämpade för tappvatten, värme och kyla. Fullflödesventilerna kan anslutas mot bl.a. koppar-, plast-, eller rostfria stålrör.

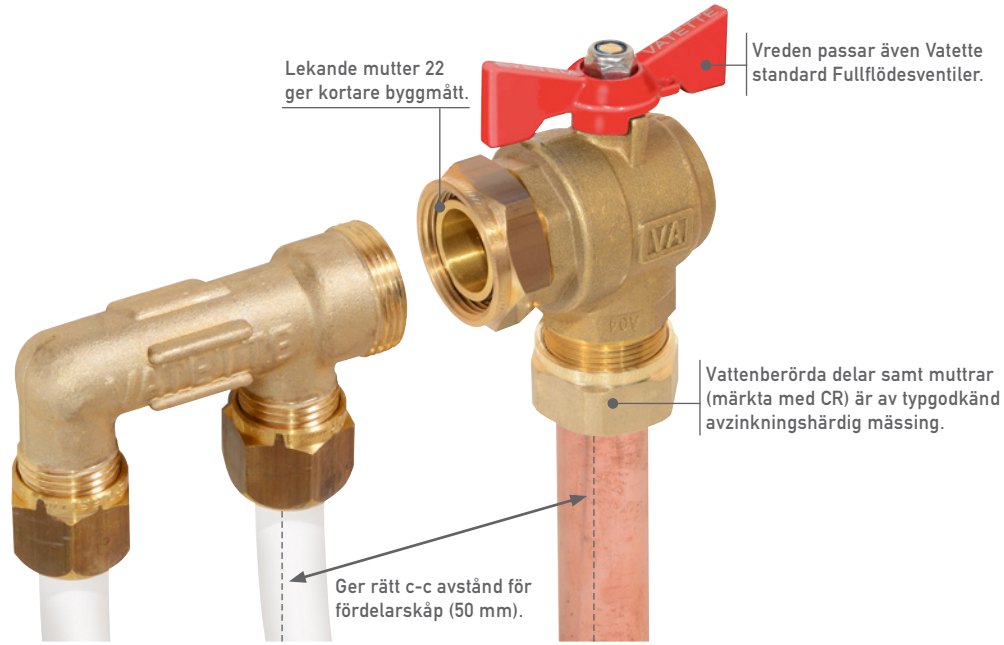

KOMPLETTERANDE PRODUKTER

PRODUKT:		FÖR ANSLUTNING:
Vatette Klämring och Förminskning		Kopparrör, rostfria- och elförzinkade stålrör, slätända
Vatette Plast		PEX-, PE-RT-, PB-, Multilayer- och PEM-rör
Vatette PE		PEM-, PEL-, PEH-rör
Vatette Stål		STÅL-rör, SS-326/327
Vatette Dubbel-mutter		Vatette-ändar, planändar

Liknande detaljer av annat fabrikat får inte användas tillsammans med System Vatette.

	BENÄMNING	FÖRP.	STORP.	RSK NR	ART NR
FULLFLÖDESVENTIL RAK | Dy x lekande mutter 22. Med rött vred					
	Dy22 (DN20)	10		854 70 99	FG0 811151 41
FULLFLÖDESVENTIL RAK | Dy x lekande mutter 22. Med blått vred					
	Dy22 (DN20)	10		854 71 00	FG0 811151 42
FULLFLÖDESVENTIL VINKEL | Dy x lekande mutter 22. Med rött vred					
	Dy22 (DN20)	10		854 71 02	FG0 841151 41
FULLFLÖDESVENTIL VINKEL | Dy22 x lekande mutter 22. Med blått vred					
	Dy22 (DN20)	10		854 71 03	FG0 841151 42
FULLFLÖDESVENTIL VINKEL | Dy PE32 x lekande mutter 22. Med blått vred					
	Dy PE32 (DN20)	10		549 36 72	FG0 841851 42
FULLFLÖDESVENTIL VRED | RÖTT OCH BLÅTT					
	Rött, DN20	10		854 71 04	FG0 637767 41
	Blått, DN20	10		854 71 05	FG0 637767 42

För monteringsanvisning se sid 85.

VATETTE VÄGGENOMFÖRINGSSYSTEM

Med Vatette Väggenomföringssystem har vi utvecklat en helt ny och patenterad installationsmetod som gör det möjligt att förankra blandarfästen, väggbrickor och täckbrickor direkt i bockfixturen utan skruvhål i tätskiktet. Vatette Väggenomföringssystem gör monteringen enklare, minskar monteringstiden och ökar säkerheten mot vattenskador. Passar alla rör-i-rör system med 25 mm skyddsrör, för PEX-, PE-Rt-, PB- och Multilayer-rör Dy15/16. Systemet är provat enligt NT VVS 129.

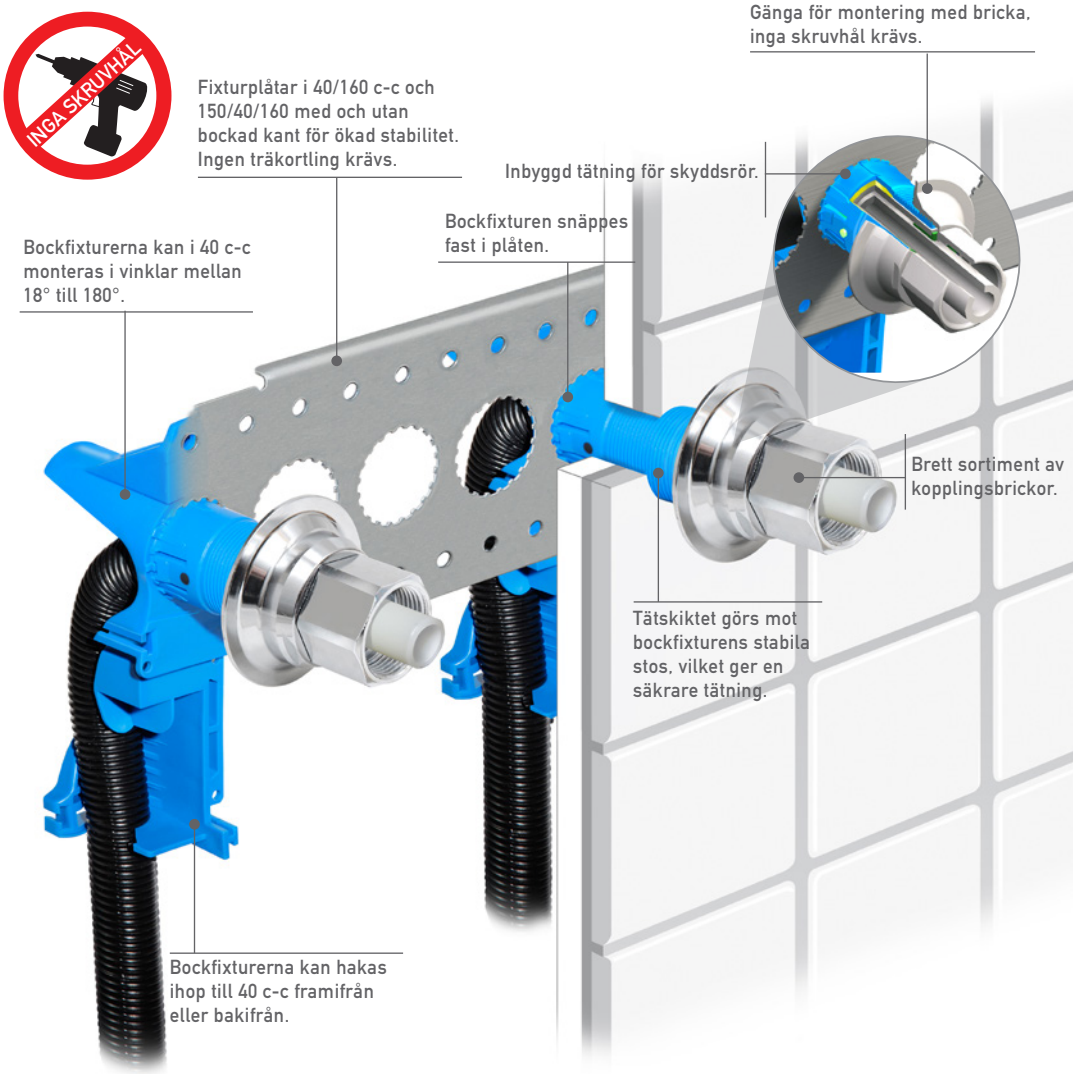

	BENÄMNING	FÖRP.	STORP.	RSK NR	ART NR
VÄGGENOMFÖRINGSSYSTEM | Väggbockfixtur					
	Väggbockfixtur	10	100	187 92 00	FG0 925077
VÄGGENOMFÖRINGSSYSTEM | Fixturplåt					
	40/160 c-c med bockad kant	1	10	187 82 55	FG0925073
	40/160 c-c plan	1	10	187 79 38	FG0925071
VÄGGENOMFÖRINGSSYSTEM | Fixturplåt					
	150/40/160 c-c med bockad kant	1	10	187 82 56	FG0 925074
	150/40/160 c-c plan	1	10	187 79 39	FG0 925072
VÄGGENOMFÖRINGSSYSTEM | Blandarfäste					
	DY X GODSTJOCKLEK				
	160 c-c 15 x 2,5 för PEX-, PE-RT- och PB-rör	1		187 79 35	FG0 926052
	160 c-c 16 x 2,0-2,25 för PEX-, PE-RT-, PB- och Multilayer-rör	1		187 79 36	FG0 926053
VÄGGENOMFÖRINGSSYSTEM | Blandarfäste					
	150 c-c 15x2,5 för PEX-, PE-RT- och PB-rör	1		187 79 33	FG0 925052
	150 c-c 16x2,0-2,25 för PEX-, PE-RT-, PB- och Multilayer-rör	1		187 79 34	FG0 925053

För monteringsanvisning se sid 86.

	BENÄMNING	FÖRP.	ANSLUTS MOT VATETTE DY.	RSK NR	ART NR
VÄGGENOMFÖRINGSSYSTEM | Väggbricka 1-rör					
	DY X GODSTJOCKLEK 15 x 2,5 för PEX-, PE-RT- och PB-rör	1	15	187 79 43	FG0 925152
	16 x 2,0-2,25 för PEX-, PE-RT-, PB- och Multilayer-rör	1	15	187 79 46	FG0 925153
	18 x 2,5 för PEX-, PE-RT- och PB-rör	1	18	187 82 15	FG0 925156
VÄGGENOMFÖRINGSSYSTEM | Väggbricka 2-rör 40c-c					
	15 x 2,5 för PEX-, PE-RT- och PB-rör	1	15	187 79 44	FG0 925252
	16 x 2,0-2,25 för PEX-, PE-RT-, PB- och Multilayer-rör	1	15	187 79 47	FG0 925253
VÄGGENOMFÖRINGSSYSTEM | Väggbricka 3-rör 40c-c					
	15 x 2,5 för PEX-, PE-RT- och PB-rör	1	15	187 79 45	FG0 925352
	16 x 2,0-2,25 för PEX-, PE-RT-, PB- och Multilayer-rör	1	15	187 79 48	FG0 925353
VÄGGENOMFÖRINGSSYSTEM | Väggbricka fast 1-rör för t.ex. fastmontage till tappventiler					
	15 x 2,5 för PEX-, PE-RT-, PB-rör	1	15	855 06 63	FG0 925154
	16 x 2,0-2,25 för PEX-, PE-RT-, PB- och Multilayer-rör	1	15	855 06 64	FG0 925155
VÄGGENOMFÖRINGSSYSTEM | Badrumsfördelarsats, endast för Vatette Väggenomföringssystem					
	18 x 2,5 för PEX-, PE-RT- och PB-rör	1		187 82 16	FG0 398270

	BENÄMNING	FÖRP.	STORP.	RSK NR	ART NR
VÄGGENOMFÖRINGSSYSTEM | Täckbricka 1-rör					
	Dy10-22	1		187 79 40	FG0 925150
VÄGGENOMFÖRINGSSYSTEM | Täckbricka 2-rör 40 c-c					
	Dy10-22	1		187 79 41	FG0 925250
VÄGGENOMFÖRINGSSYSTEM | Täckbricka 3-rör 40 c-c					
	Dy10-22	1		187 79 42	FG0 925350
VÄGGENOMFÖRINGSSYSTEM | Täckbricka tjocklek 14 mm					
	Ø73	1		855 06 71	FG0 925075
VÄGGENOMFÖRINGSSYSTEM | Täckbricka tjocklek 6 mm					
	Ø73	1		855 06 70	FG0 925076
VÄGGENOMFÖRINGSSYSTEM | Kapverktyg för Vatette Väggbockfixtur					
		1		187 79 49	FG0 925080
VÄGGENOMFÖRINGSSYSTEM | Reservskär för kapverktyg					
		1		187 79 50	FG0 925081

VATETTE VÄGGBRICKA

Vatette har ett komplett sortiment med vägg- och täckbrickor som är enkla att montera och ger en vattensäker installation. Väggbrickorna ansluts med Vatette Klämringskopplingar eller Kulventiler och demonteras enkelt utan att mutter, klämring eller klämhylsa avlägsnas från röret. Väggbrickorna levereras i Dy15, 16, 18, 20, 22 och samtliga är typgodkända (även vattensäkerhet).

Tips!
Använd Vatette Ringspärrnyckel
för enklare åtdragning. Se sid 23.

Väggbricka Dy15 kan förminskas med Vatette förminskning till rör Dy10 eller Dy12.

Packning mot vägg.

Väggbrickorna ansluts med Vatette Klämringskopplingar eller Kulventiler.

Läckageindikering kan riktas åt valfritt håll.

Flexibelt c-c avstånd ger enklare montering och rördragning.

Brickorna är i polerat rostfritt material.

Väggbrickorna har en patenterad demonteringsmetod och kan enkelt, utan specialverkyg, demonteras från väggen utan att mutter, klämring eller klämhylsa avlägsnas från röret.

VATETTE VÄGGBRICKOR ÄR TYPGODKÄNDA FÖR FÖLJANDE RÖR:

- Hårda, halvhårda och mjuka kopparrör
- Rostfria- och elförzinkade stålrör
- PEX-rör
- PE-RT-rör
- PB-rör
- Multilayer-rör
- PEM-rör
- Slätända

Liknande detaljer av annat fabrikat får inte användas tillsammans med System Vatette.

	BENÄMNING	ANSLUTS MOT VATETTE DY	FÖRP.	STORP.	RSK NR	ART NR	NRF NR
VÄGGBRICKA | 1-rör för koppar- / rostfria stålrör							
	Dy10, 12, 15	15	1	25	855 06 13	FG0 125151	508 22 06
VÄGGBRICKA | 2-rör för koppar- / rostfria stålrör, c-c 40 +/- 2 mm							
	Dy10, 12, 15	15	1	25	855 06 15	FG0 125251	508 22 26
VÄGGBRICKA | 3-rör för koppar- / rostfria stålrör, c-c 40 +/- 2 mm							
	Dy10, 12, 15	15	1	25	855 06 27	FG0 125351	508 22 43
VÄGGBRICKA | Dy15/16/18/20/22 med Vatette Plast klämhylsa för PEX-, PE-RT-, PB-rör oavsett fabrikat och Multilayer-rör.							
	DY X GODSTJOCKLEK						
	15 x 2,5	15	1	25	855 06 49	FG0 125152	
	16 x 2,0-2,25	15	1	25	855 06 44	FG0 125153	508 22 07
	18 x 2,5	18	1		855 06 53	FG0 125154	
	20 x 2,0-2,3	22	1		855 06 54	FG0 125155	
	20 x 2,4-2,7	22	1		855 06 68	FG0 125157	
	20 x 2,8-3,0	22	1		855 06 55	FG0 125156	
	22 x 3,0	22	1		855 06 56	FG0 125158	
VÄGGBRICKA | Dy15/16, c-c 40 +/- 2 mm. Dy18/20/22 c-c 60 +/- 2 mm. med Vatette Plast klämhylsa för PEX-, PE-RT-, PB-rör oavsett fabrikat och Multilayer-rör.							
	15 x 2,5	15	1	25	855 06 50	FG0 125252	
	16 x 2,0-2,25	15	1	25	855 06 45	FG0 125253	508 22 27
	18 x 2,5	18	1		855 06 57	FG0 125254	
	20 x 2,0-2,3	22	1		855 06 58	FG0 125255	
	20 x 2,4-2,7	22	1		855 06 69	FG0 125257	
	20 x 2,8-3,0	22	1		855 06 59	FG0 125256	
	22 x 3,0	22	1		855 06 60	FG0 125258	
VÄGGBRICKA | Dy15/16, c-c 40 +/- 2 mm med Vatette Plast klämhylsa för PEX-, PE-RT-, PB-rör oavsett fabrikat och Multilayer-rör.							
	15 x 2,5	15	1		855 06 61	FG0 125352	
	16 x 2,0-2,25	15	1		855 06 46	FG0 125353	508 22 44

För monteringsanvisning se sid 91-111.

	BENÄMNING	ANSLUTS MOT VATETTE DY	FÖRP.	STORP.	RSK NR	ART NR	NRF NR
VÄGGBRICKA | för dold rördragning för för koppar- / rostfria stålrör. För fast montage av koppling, kulventil eller tappventil.							
	Rör 10, 12, 15	15	1		855 06 62	FG0 125164	
VÄGGBRICKA | för dold rördragning med Vatette-Plast klämhylsa, för PEX-, PE-RT-, PB-rör oavsett fabrikat och Multilayer-rör. För fast montage av koppling, kulventil eller tappventil.							
	Rör 15 x 2,5	15	1	25	855 06 51	FG0 125162	
	Rör 16 x 2,0-2,25	15	1	25	855 06 52	FG0 125163	
TÄCKBRICKA | 1-rör							
Röртätningen bildar en täckande stos							
	Dy10-22		1	25	855 06 17	FG0 125150	508 22 63
TÄCKBRICKA | 2-rör, c-c 40 mm							
	Dy10-22		1	25	855 06 19	FG0 125250	508 22 83
TÄCKBRICKA | 3-rör, c-c 40 mm							
	Dy10-22		1		855 06 25	FG0 125350	508 22 03

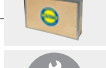

VATETTE BLANDARFÄSTE

Alla Vatette Blandarfästen tillverkas i förkromad mässing för att harmonisera med blandaren och ge ett mer enhetligt intryck. Blandarfästena finns för 150 och 160 c-c, för dold eller synlig rördragning med eller utan avstängning. Blandarfästena för utanpåliggande rör levereras med Vatette-kopplingar för Dy12 och Dy15 rör. Samtliga fästen är typgodkända.

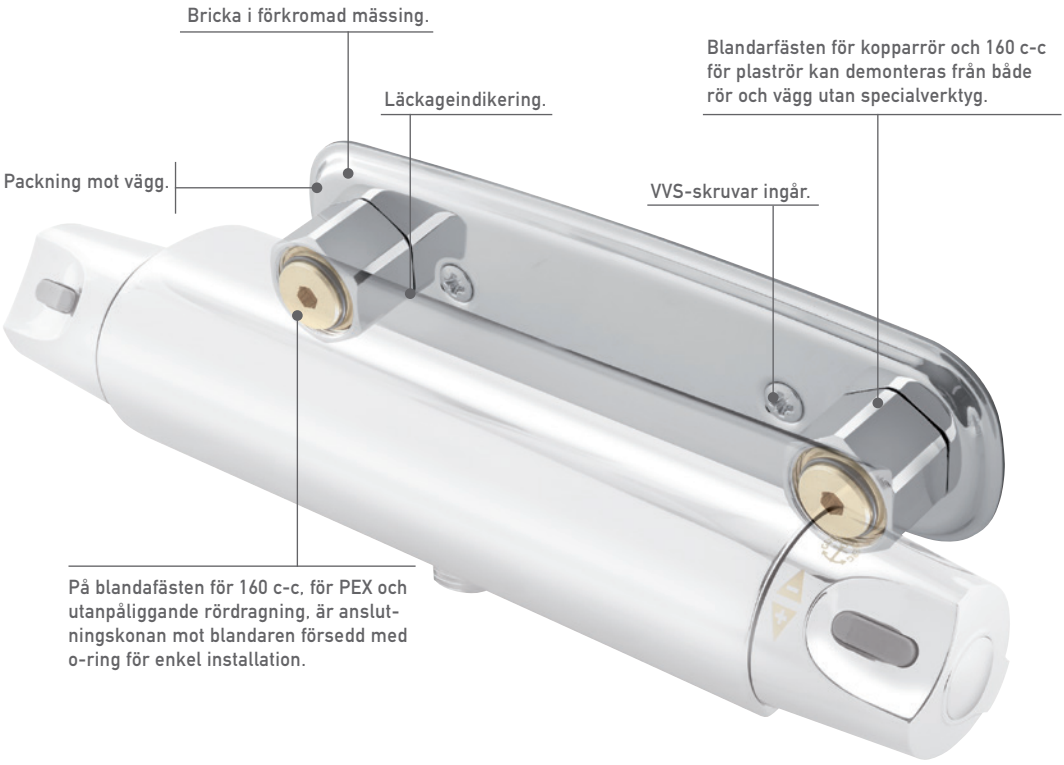

VATETTE BLANDARFÄSTEN ÄR TYPGODKÄNDA FÖR FÖLJANDE RÖR:

- Hårda, halvhårda och mjuka kopparrör
- PEX-rör
- PE-RT-rör
- PB-rör
- Multilayer-rör

	BENÄMNING	FÖRP.	STORP.	RSK NR	ART NR	NRF NR
BLANDARFÄSTE | 160 c-c i förkromad mässing för dold rördragning						
	Dy12 och 15 Med Vatette-anslutningskopplingar för kopparrör	1	25	812 89 30	FG0 116050	
	Dy12 x 1,7-2,0 Med Vatette-anslutningskopplingar för PEX-rör	1	25	812 89 58	FG0 116060	
	Dy15 x 2,5 Med Vatette-anslutningskopplingar för PEX-, PE-RT-rör	1	25	812 89 59	FG0 116061	
	Dy16 x 2,0-2,25 Med Vatette-anslutningskopplingar för PEX-, PE-RT-, PB- och Multilayer-rör.	1	25	812 89 60	FG0 116062	
	Dy18 x 2,5 Med Vatette-anslutningskopplingar för PEX-rör	1	25	812 89 61	FG0 116063	
BLANDARFÄSTE | 150 c-c i förkromad mässing för dold rördragning						
	Dy12 och 15 Med Vatette-anslutningskopplingar för kopparrör	1	25	812 89 32	FG0 115050	434 30 76
	Dy12 x 1,7-2,0 Med Vatette-anslutningskopplingar för PEX-rör	1	25	812 89 62	FG0 115060	434 31 01
	Dy15 x 2,5 Med Vatette-anslutningskopplingar för PEX-, PE-RT-rör. Ej demonterbar	1	25	812 89 63	FG0 115061	434 31 02
	Dy16 x 2,0-2,25 Med Vatette-anslutningskopplingar för PEX-, PE-RT-, PB- och Multilayer-rör. Ej demonterbar	1	25	812 89 64	FG0 115062	434 31 03
BLANDARFÄSTE | 160 c-c i förkromad mässing för utanpåliggande rördragning.						
	Dy12 och 15 Med Vatette-klämringskopplingar	1	25	812 89 02	FG0 116080	434 30 71
BLANDARFÄSTE | 150 c-c i förkromad mässing för utanpåliggande rördragning.						
	Dy12 och 15 Med Vatette-klämringskopplingar	1	25	812 89 34	FG0 115080	
BLANDARFÄSTE | 160 c-c i förkromad mässing för utanpåliggande rördragning med föravstängning.						
	Dy12 och 15 Med Vatette-klämringskopplingar	1	25	812 89 28	FG0 116081	

För monteringsanvisning se sid 112-130.

	BENÄMNING	FÖRP.	STORP.	RSK NR	ART NR	
BLANDARFÄSTE | 160/40 c-c i förkromad mässing för utanpåliggande rördragning						
	Dy15 Med Vatette-klämringskopplingar	1		812 89 93	GB41102872	

VATETTE BADRUMSFÖRDELARE

I ett modernt badrum vill man ha så lite synliga rördragningar och kopplingar som möjligt. Vatette har utvecklat en helt ny innovation - Vatette Badrumsfördelare som gör det enklare att få all rördragning att bli i princip helt dolt i väggen utan skrymmande fördelarskåp eller långa rörledningar till varje tappställe. Det enda som syns är Vatette Badrumsfördelare som kan döljas i t.ex. ett tvättställsskåp. Badrumsfördelare med kulventil ger en separat avstängning av vattnet i badrummet.

	BENÄMNING	FÖRP.	STORP.	RSK NR	ART NR
BADRUMSFÖRDELARE | 1-rör med kulventil, med vred. Utan G3/8 propp.					
	Dy15 x inv G3/8	1	10	187 82 13	FG0 398266 08
BADRUMSFÖRDELARE | 2-rör 40 c-c med kulventil, med vred. Med G3/8 propp.					
	Dy15 x inv G3/8	1	10	187 69 79	FG0 398260 08
BADRUMSFÖRDELARE | 3-rör 40 c-c med kulventil, med vred. Med G3/8 propp.					
	Dy15 x inv G3/8	1	10	187 69 80	FG0 398261 08
BADRUMSFÖRDELARE | 1-rör utan G3/8 propp.					
	Dy15 x inv G3/8	1	10	187 82 14	FG0 398267 09
BADRUMSFÖRDELARE | 2-rör 40 c-c med G3/8 propp.					
	Dy15 x inv G3/8	1	10	187 69 81	FG0 398262 09
BADRUMSFÖRDELARE | 3-rör 40 c-c med G3/8 propp.					
	Dy15 x inv G3/8	1	10	187 69 82	FG0 398263 09

För monteringsanvisning se sid 131.

	BENÄMNING	FÖRP.	STORP.	RSK NR	ART NR	
BADRUMSFÖRDELARE | Badrumsfördelarsats, endast för Vatette Väggenomföringssystem.						
	Dy18 x 2,5	1		187 82 16	FG0 398270	
BADRUMSFÖRDELARE | Vinkelkoppling						
	Dy18 (M24x1,5) x 15	1		194 75 23	FG0 398271	
BADRUMSFÖRDELARE | Mellandel, kan användas för att koppla ihop två fördelare, 80 c-c.						
	Ø15 x G3/8	1		194 75 24	FG0 398272	
ÖPPNINGSBAR RINGSPÄRRNYCKEL						
	NV 20 NV 24	1 1		188 20 61 187 81 98	FG0 398281 FG0 398280	

Smarta och enkla installationslösningar för Vatette Väggbrickor och Vatette Väggenomförings-system. **OBS Vid användning av mellandel blir måttet 80 c-c mellan fördelarna.**

ANSLUTNINGSMÖJLIGHETER

EXEMPEL 1
Koppling med PEX dim 18 för Vatette Väggenomföringssystem.

RSK: 187 69 79

+

RSK: 187 82 16

EXEMPEL 2
Koppling med PEX dim 18 för Vatette Väggenomföringssystem.

RSK: 187 82 13

+

RSK: 187 82 16

EXEMPEL 3
Extra tappställe för badrum med t.ex. badkar, duschplats och extra tappställe för tvättmaskin.

RSK: 187 69 81

+

RSK: 194 75 24

+

RSK: 194 72 41
RSK: 194 56 41

+

RSK: 187 69 80

VATETTE FÖRDELARE

Alla Vatette Fördelare har Vatette-ändar som kan kompletteras med klämringskoppling eller Vatette Plast för anslutning mot PEX-, PE-RT-, PB-, Multilayer- och PEM-rör. Med Vatette Dubbelmuttrar kan även Vatettes breda sortiment av kulventiler och andra produkter kombineras med Fördelarna. Detta skapar en stor flexibilitet vid projektering och installation.

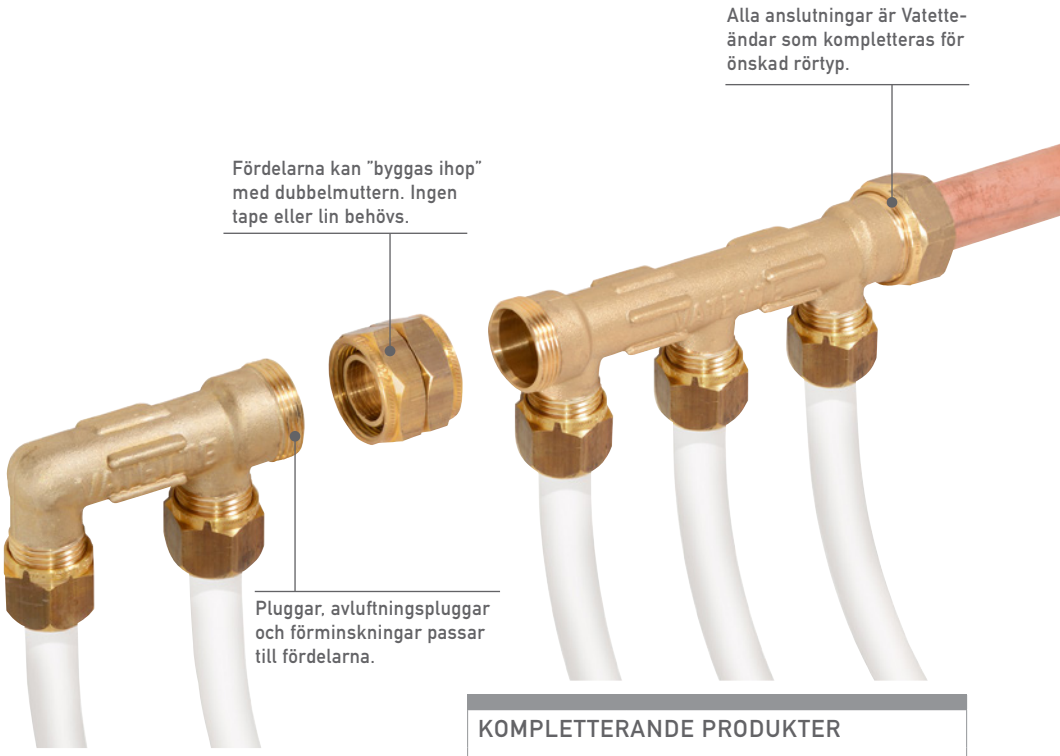

Tips!
Använd Vatette Ringspärrnyckel för enklare åtdragning. Se sid 23.

KOMPLETTERANDE PRODUKTER

PRODUKT:		FÖR ANSLUTNING:
Vatette Klämring och Förminskning		Kopparrör, rostfria- och elförzinkade stålrör, slätända
Vatette Plast		PEX-, PE-RT-, PB-, Multilayer- och PEM-rör
Vatette PE		PEM-, PEL-, PEH-rör
Vatette Stål		STÅL-rör, SS-326/327
Vatette Dubbel-mutter		Vatette-ändar, planändar

Liknande detaljer av annat fabrikat får inte användas tillsammans med System Vatette.

	BENÄMNING	FÖRP.	STORP.	RSK NR	ART NR
FÖRDELARE | 2-rör 50 c-c med Vatette-ändar					
	Dy22 (M28x1,5) och Dy15 (G1/2)	10		187 58 05	FG0 398252 09
FÖRDELARE | 3-rör 50 c-c med Vatette-ändar					
	Dy22 (M28x1,5) och Dy15 (G1/2)	10		187 58 06	FG0 398253 09
FÖRDELARE | 4-rör 50 c-c med Vatette-ändar					
	Dy22 (M28x1,5) och Dy15 (G1/2)	10		187 58 07	FG0 398254 09

ANSLUTNINGSMÖJLIGHETER

För monteringsanvisning se sid 132.

VATETTE DUBBELMUTTER

Med Vatette Dubbelmutter kan man enkelt och smidigt bygga ihop alla Vatette fördelare, kopplingar och kulventiler utan att använda tape eller lin. Med hjälp av dubbelmuttern går det enkelt att rikta delarna åt olika håll vilket ökar variationsmöjligheterna för anslutning mot Vatette-ända Dy12, 15, 22 och G3/4 planända.

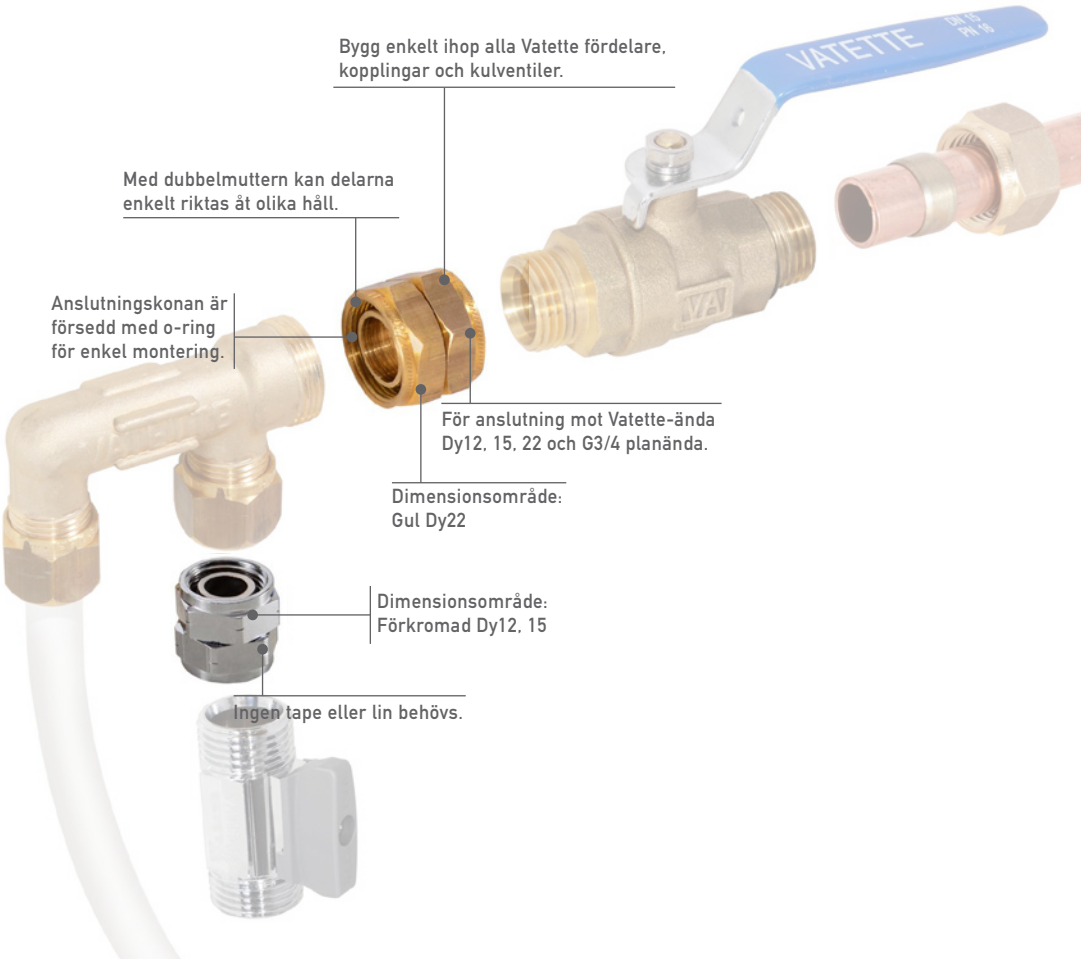

	BENÄMNING	FÖRP.	STORP.	RSK NR	ART NR	
DUBBELMUTTER FÖRKROMAD | Dy x Dy för anslutning av två Vatette-ändar Dy12 / 15						
	12 (G3/8) 15 (G1/2)	10 10	50 50	194 60 92 194 60 87	FG0 398073 FG0 398070	
DUBBELMUTTER | Dy x Dy för anslutning av två Vatette-ändar Dy22						
	22 (M28 x 1,5)	10	50	194 60 88	FG0 398071	
DUBBELMUTTER | Dy x lekande mutter 22 x G3/4 lekande mutter med planpackning						
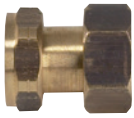	22 (M28x1,5) x G 3/4	1	50	194 60 89	FG0 398072	

För monteringsanvisning se sid 133.

UTOMHUSKRANAR

Gustavsbergs utomhuskranar är enkla och säkra att installera. Samtliga utomhuskranar är försedda med backventil och självdränering som gör att röret inte fryser sönder. I sortimentet finns även en vakuumventil för komplettering till samtliga utomhuskranar för att uppfylla krav på återströmnings-skydd enligt SS-EN 1717. Vakuumventilen ingår i 600 mm utomhuskran. Genomloppsröret är Dy18 vilket gör att utomhuskranen kan skjutas in i röret på äldre utomhuskranar med grövre rördimension.

Benämning	FÖRP.	STORP.	RSK NR	ART NR
UTOMHUSKRAN | självdränerande med backventil och nyckel. Skyddsmodul EB				
För väggtjocklek 30-400 mm	1st plastpåse	10st i kartong	431 55 12	FG0 105060
För väggtjocklek 30-400 mm	1st konsument-förpackning		431 55 24	FG0 105062
För väggtjocklek 30-400 mm	1st konsument-förpackning	60st på halvpall	431 55 26	FG0 105062 60
För väggtjocklek 30-1000 mm	1st kartong		431 55 13	FG0 105070

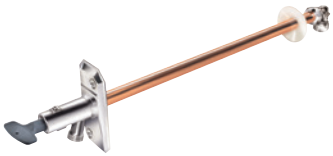

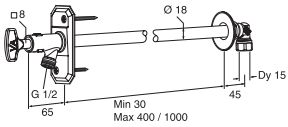

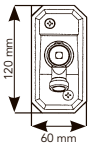

UTOMHUSKRAN \| självdränerande med backventil och ratt. Skyddsmodul EB

För väggtjocklek 30-400 mm	1st plastpåse	10st i kartong	431 55 14	FG0 105061

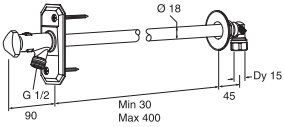

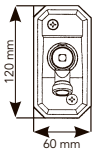

UTOMHUSKRAN MED VAKUUMVENTIL \| självdränerande med backventil och nyckel. Skyddsmodul LB

För väggtjocklek 30-600 mm	1st plastpåse		431 55 27	FG0 105065

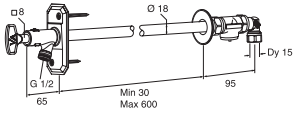

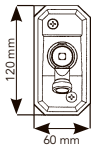

VAKUUMVENTIL \| Skyddsmodul, monteras i rörledningen före utomhuskranen. Skyddsmodul LB

Ansluts mot Dy18

1st plastpåse		431 55 28	FG0 640857

För monteringsanvisning se sid 134.

VATETTE TAPPVENTILER

Vatette Tappventiler kompletterar System Vatette med alla dess fördelar. Tappventilerna med kopplingsända Dy15 kan kopplas direkt mot Vatette fasta väggbrickor. Tappventilerna passar till de flesta förekommande rör på marknaden och är utrustade med backventil. Modellen med väggfäste levereras med en smart vändbar anslutningsnippel för Dy15 eller G1/2.

Benämning	FÖRP.	STORP.	RSK NR	ART NR	NRF NR
TAPPVENTIL | G 3/4 planända med backventil, utlopp G 3/4. Skyddsmodul EB					
	1	25	847 34 08	FG0 135060	
TAPPVENTIL | Dy15 med planadapter och backventil, utlopp G 1/2. Skyddsmodul EB					
	1	25	847 34 09	FG0 135050	434 29 52
TAPPVENTIL | Dy15 kort med planadapter och backventil, utlopp G 1/2. Skyddsmodul EB					
	1	25	847 34 10	FG0 135070	
TAPPVENTIL | Dy15 / G1/2 plan, nippeln vändbar med väggfäste och backventil, utlopp G 1/2. Skyddsmodul EB					
	1	25	847 34 12	FG0 135080	
TAPPVENTIL | G 3/4 med lekande mutter och backventil, utlopp G 1/2. Skyddsmodul EB					
	1	10	847 34 13	FG0 135090	434 29 59
VENTILÖVERDEL | G 1/2 med grå ratt					
	1		847 34 11	FG0 604690	
KROMAD RATT					
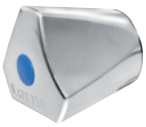	1		847 34 14	FG0604691	

TIPS!
Se sid 56 och 60 för fasta väggbrickor.

	BENÄMNING	ART NR
VATETTE LAGERSTÄLL		
	Innehåller: 16 st små blå plastlådor 25 st stora blå plastlådor Vatette lageretiketter Skylt	FG0 633590
VATETTE PRODUKTVÄSKA		
 Innehåller: 12 stora fack 24 små fack	Tom låda Gula kopplingar Kromade kopplingar Kontakta kundservice för innehållsförteckning	FG0 398150 FG0 398151 FG0 398153
VATETTE PRODUKTKATALOG		
	2019.03	GB8030000611

MONTERINGSANVISNINGAR

		SID
	VATETTE KLÄMRINGSKOPPLINGAR för koppar- och rostfria stålrör (633 257)	80
	VATETTE PLAST för PEX-, PE-RT-, PB-, Multilayer- och PEM-rör (633 369)	81
	VATETTE PE PLASTRÖRSKOPPLINGAR för PEM-, PEL- och PEH-rör (633 294)	82
	VATETTE STÅL (633 219)	83
	VATETTE KULVENTILER (633 327)	84
	VATETTE FULLFLÖDESVENTILER (637 777)	85
	VATETTE VÄGGENOMFÖRINGSSYSTEM	86-91
	VATETTE VÄGGBRICKA - KOPPARRÖR 1-, 2-, 3-RÖR, DY10/12/15 (634 398)	91-95
	- PLASTRÖR 1-, 2-, 3-RÖR, DY15/16 (633 376)	96-99
	- PLASTRÖR 1-, 2-RÖR, DY18/20/22 (636 415)	100-103
	- KOPPARRÖR FAST, DY10/12/15 (633 335)	104-107
	- PLASTRÖR FAST, DY15/16 (633 433)	108-111
	VATETTE BLANDARFÄSTE - 160 C-C KOPPARRÖR, DY12/15 (636 224)	112-115
	- 160 C-C PLASTRÖR, DY12/15/16/18 (636 137)	116-119
	- 150 C-C KOPPARRÖR, DY12/15 (636 225)	120-123
	- 150 C-C PLASTRÖR, DY12 (636 138)	124-127
	- 150 C-C PLASTRÖR, DY15/16 (636 139)	128-130
	VATETTE BADRUMSFÖRDELARE (633 338)	131
	VATETTE FÖRDELARE (633 328)	132
	VATETTE DUBBELMUTTER (633 330)	133
	UTOMHUSKRANAR (633 344)	134

MONTERINGSANVISNING

VATETTE KLÄMRINGSKOPPLING

för kopparrör, stålrör, PEX-rör och slätända.

ANVÄNDNINGS-OMRÅDE:	Tappvatten, värmeanläggningar, luft, oljor, fotogen, bensin, gasol, naturgas, kyl-anläggningar (kylmediet får absolut inte vara aggressivt mot mässing, vid osäkerhet kontakta Villeroy & Boch Gustavsberg AB).		
MAX ARBETSTRYCK:	1 600 kPa (16 bar)	**ARBETS-TEMPERATUR:**	-50°C - +120°C

TYPGODKÄNNANDE 0995/74 OMFATTAR

ANVÄNDNINGS-OMRÅDE:	Tappvatten och värmevatten av dricksvattenkvalité.		
MAX ARBETSTRYCK:	1 000 kPa (10 bar)	**ARBETS-TEMPERATUR**	95°C momentant 70°C kontinuerligt
TYPGODKÄNDA FÖR FÖLJANDE RÖR:	• Kromade, hårda, halvhårda och mjuka kopparrör • Rostfria- och elförzinkade stålrör • PEX-rör enligt standard • Slätända med kant av mässing, enligt SS-EN13618		

FÖRUTSÄTTNINGAR:

- Installationen skall utföras enligt Branschregler Säker Vatteninstallation
- Liknande detaljer av annat fabrikat får inte användas tillsammans med System Vatette. Vatetteprodukternas mutter är märkta med VATETTE och dimension.
- Kopplingarna är försmorda och behöver ej smörjas (kan smörjas med Locher Pasta Special om man önskar).
- Stödhylsa skall användas till mjuka och halvhårda kopparrör samt mjuka stålrör.
- Vid montering av PEX-rör skall stödhylsan vara så lång att den når genom muttern. Stödhylsan ska ha fläns anpassad för PEX-rör.

MONTERING

1. Kapa röret vinkelrätt, kontrollera att röret är **fritt från längsgående repor och grader.**
2. Rostfria-, elförzinkade- och hårda stålrör slipas runt rörändan med slipduk (ej längsgående slipning).
3. Skjut in rörändan i kopplingen till stopp.
4. Drag åt kopplingsmuttern med en nyckel i lämplig storlek och **antal varv enligt tabellen nedan** (använd inte rörtång/polygrip).
   OBS! En förminskad koppling skall efter "knäppet" (när förminskningen delat sig i två delar) dras antal varv enligt tabellen nedan.
5. Provtryck och kontrollera täthet. Motverka spänningskorrosion genom att lossa muttern och därefter drag åt lätt igen.

Dy	Nyckelvidd mutter	Antal varv efter handåtdragning	
		Kopparrör, stålrör, slätända	PEX-rör
6, 8	16	1 ¼	2
10, 12	20	1 ¼	2
15, 16	24	1	2
18	28	1	2
22	32	1 ¼	2
28	38	1 ¼	2
35	47	1	-
42	56	1	-
54	72	1	-

Accepterad monteringsanvisning 2016:1

0995/74

633 257/12 2017-09-21

MONTERINGSANVISNING

VATETTE PLAST

för PEX-, PE-RT-, PB-rör oavsett fabrikat och Multilayer-rör.

ANVÄNDNINGS-OMRÅDE:	Tappvatten, värmeanläggningar, luft, oljor, fotogen, bensin, gasol, naturgas, kyl-anläggningar (kylmediet får absolut inte vara aggressivt mot mässing, vid osäkerhet kontakta Villeroy & Boch Gustavsberg AB).		
MAX ARBETSTRYCK:	1 600 kPa (16 bar)	**MAX ARBETS-TEMPERATUR:**	95°C

TYPGODKÄNNANDE 0019/04 OMFATTAR			
ANVÄNDNINGS-OMRÅDE:	Tappvatteninstallationer och värmesystem där vattnets kvalitet kan jämställas med vatten från kommunal anläggning.		
MAX ARBETSTRYCK:	1 000 kPa (10 bar)	**ARBETS-TEMPERATUR:**	95°C momentant 70°C kontinuerligt
TYPGODKÄNDA FÖR FÖLJANDE RÖR:	• PEX-rör enligt standard • PE-RT-rör enligt standard • PB-rör enligt standard • Multilayer-rör (AluPEX) av fabrikat LK, Aquaterm, ReTherm, Uponor, Roth, Henco, Fränkische, a-collection		

FÖRUTSÄTTNINGAR:

- Installationen skall utföras enligt Branschregler Säker Vatteninstallation.
- Liknande detaljer av annat fabrikat får inte användas tillsammans med System Vatette. Vatetteprodukternas mutter är märkta med VATETTE och dimension.
- Klämhylsa och mutter ansluts mot Vatette koppling/kulventil.
- Multilayer-rör kalibreras och gradas invändigt med avsett verktyg.

MONTERING:

1. Trä på muttern på röret.
2. Trä på hylsan tills röret syns i hylsans titthål (är i botten).
3. Dra åt muttern **2 varv efter handåtdragning.**
4. Provtryck och kontrollera täthet.

- I de fall Vatette Plast används som övergångskoppling till annan rörtyp, t.ex. kopparrör, se även instruktion för klämringskoppling (produktkatalog, förpackning eller www.vatette.se).

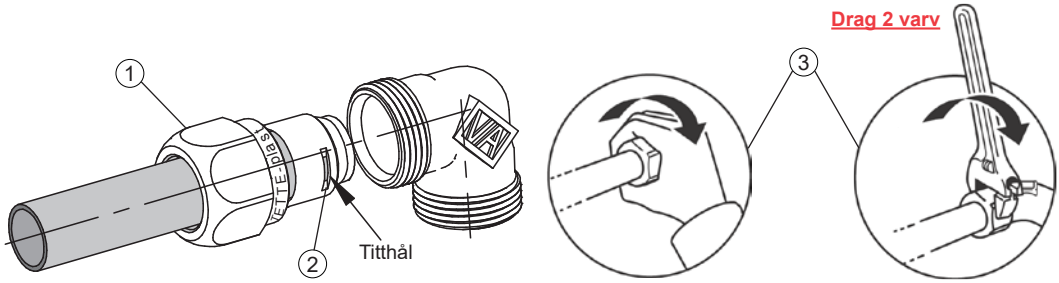

0019/04

MONTERINGSANVISNING

VATETTE PE

för PEM-, PEL- och PEH-rör.

ANVÄNDNINGS-OMRÅDE:	Samma områden som gäller för PEM-, PEL- och PEH-rör.				
MAX ARBETSTRYCK:	1 600 kPa (16 bar)	**MAX UNDER-TRYCK:**	0,99 ATU	**MAX ARBETS-TEMPERATUR:**	Samma som gäller för rören

TYPGODKÄNNANDE 0037/01 OMFATTAR

ANVÄNDNINGS-OMRÅDE:	Kallvatteninstallationer.		
MAX ARBETSTRYCK:	1 600 kPa (16 bar)	**ARBETS-TEMPERATUR:**	Avsedd endasat för kallvatten
TYPGODKÄNDA FÖR FÖLJANDE RÖR:	• PEM-rör (PE80, PE100)		

FÖRUTSÄTTNINGAR:

- Installationen skall utföras enligt Branschregler Säker Vatteninstallation.
- Liknande detaljer av annat fabrikat får inte användas tillsammans med System Vatette. Vatetteprodukternas koppling, mutter och hylsa är märkt med VATETTE eller VA.
- Den vita hylsan ersätter klämringen i en Vatette koppling/kulventil.
- Vatette PE's stödhylsa krävs endast vid koppling av brineledning samt vid extremt höga hållfasthetskrav, t.ex. vid montering mot djupbrunnspump.

MONTERING:

1. Skjut in röret mot stopp.
2. **Dra åt kopplingen tills plasthylsan kommer förbi mutterändan.**
3. Provtryck och kontrollera täthet.

- I de fall Vatette PE används som övergångskoppling till annan rörtyp, t.ex. kopparrör se även instruktion klämringskoppling (produktkatalog, förpackning eller www.vatette.se).

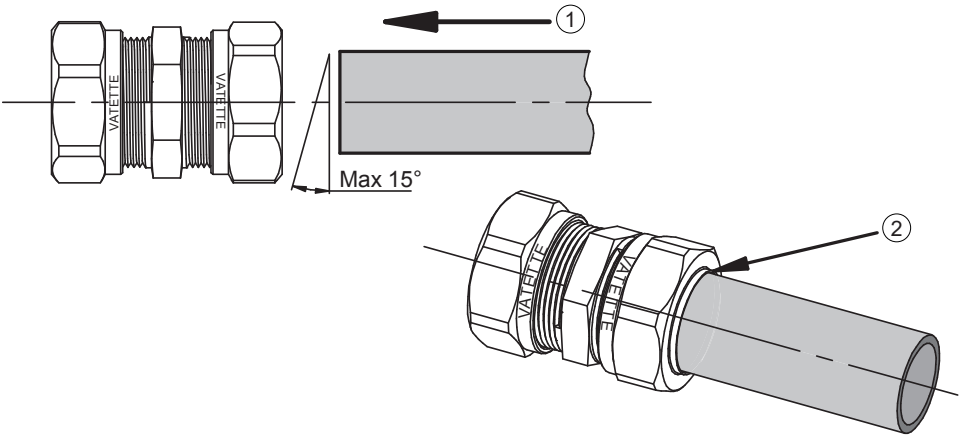

Accepterad monteringsanvisning 2016:1

0037/01

MONTERINGSANVISNING

VATETTE STÅL

för stålrör SS-326/327, svarta, blåa, gröna och röda.

ANVÄNDNINGSOMRÅDE:	Värmeanläggningar, tryckluft, gasol mm.
MAX ARBETSTRYCK:	800 kPa (8 bar)
MAX ARBETSTEMPERATUR:	100°C
FÖRUTSÄTTNINGAR:	• Installationen skall utföras enligt Branschregler Säker Vatteninstallation. • Liknande detaljer av annat fabrikat får inte användas tillsammans med System Vatette. • Vatette Stål består av en röd plasthylsa som används istället för klämringen i Vatette koppling/kulventil.
MONTERING:	1. Kapa röret vinkelrätt, kontrollera att röret är rent samt; **fritt från längsgående repor och grader,** slipa vid behov. 2. Trä på mutter och hylsa på röret, skjut in rörändan i kopplingen till stopp. 3. Drag kopplingen tills den “stumnar”. Rörens Dy varierar, varför antal varv ej kan anges. Efterdrag.

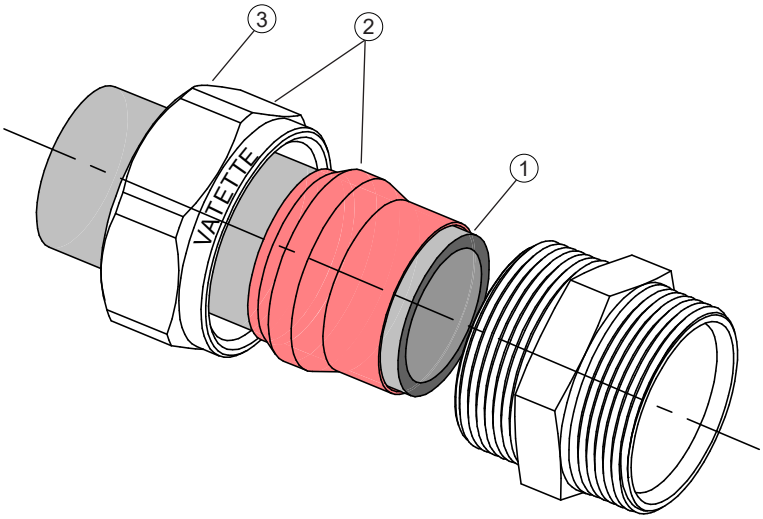

MONTERINGSANVISNING

VATETTE KULVENTIL

för kopparrör, stålrör, PEX-rör och slätända.

ANVÄNDNINGS-OMRÅDE:	Tappvatten, värmeanläggningar, luft, kylanläggningar (kylmediet får absolut inte vara aggressivt mot mässing, vid osäkerhet kontakta Villeroy & Boch Gustavsberg AB).		
MAX ARBETSTRYCK:	1 000 kPa (10 bar)	**ARBETS-TEMPERATUR:**	-20°C - +100°C

TYPGODKÄNNANDE 0042/05 OMFATTAR			
ANVÄNDNINGS-OMRÅDE:	Tappvatteninstallationer och värmesystem där vattnets kvalitet kan jämställas med vatten från kommunal anläggning.		
MAX ARBETSTRYCK:	1 000 kPa (10 bar)	**ARBETS-TEMPERATUR:**	95°C momentant 70°C kontinuerligt
TYPGODKÄNDA FÖR FÖLJANDE RÖR:	• Se monteringsanvisning för respektive kopplingstyp.		

FÖRUTSÄTTNINGAR:

- Installationen skall utföras enligt Branschregler Säker Vatteninstallation.
- Liknande detaljer av annat fabrikat får inte användas tillsammans med System Vatette. Vatetteprodukternas ventilhus är märkt med VATETTE och muttern är märkt med VATETTE och dimension.
- Stödhylsa skall användas till mjuka och halvhårda kopparrör samt mjuka stålrör.
- Vid montering av PEX-rör skall stödhylsan vara så lång att den når genom muttern. Stödhylsan ska ha fläns anpassad för PEX-rör.

MONTERING:

1. Kapa röret vinkelrätt, kontrollera att röret är **fritt från längsgående repor och grader.**
2. Rostfria-, elförzinkade- och hårda stålrör slipas runt rörändan med slipduk (ej längsgående slipning).
3. Skjut in rörändan i kulventilen till stopp.
4. Drag åt kopplingsmuttern med en nyckel i lämplig storlek och **antal varv enligt tabellen nedan** (använd inte rörtång/polygrip).
   OBS! En förminskad koppling skall efter "knäppet" (när förminskningen delat sig i två delar) dras antal varv enligt tabellen nedan.
5. Provtryck och kontrollera täthet. Motverka spänningskorrosion genom att lossa muttern och därefter drag åt lätt igen.
6. **Ej ansluten kulventilsända skall pluggas.**

Dy	Nyckelvidd mutter	Antal varv efter handåtdragning	
		Kopparrör, stålrör, slätända	PEX-rör
10, 12	20	1 ¼	2
15, 16	24	1	2
18	28	1	2
22	32	1 ¼	2

Accepterad monteringsanvisning 2016:1

0042/05

1.51/18455

633 327/7 2019-03-05

MONTERINGSANVISNING

VATETTE FULLFLÖDESVENTIL

för kopparrör, stålrör, PEX-rör och slätända.

ANVÄNDNINGS-OMRÅDE:	Tappvatten, värmeanläggningar, luft, kylanläggningar (kylmediet får absolut inte vara aggressivt mot mässing, vid osäkerhet kontakta Villeroy & Boch Gustavsberg AB).		
MAX ARBETSTRYCK:	1 600 kPa (16 bar)	**ARBETS-TEMPERATUR:**	-20°C - +120°C

TYPGODKÄNNANDE 0004/08 OMFATTAR

ANVÄNDNINGS-OMRÅDE:	Tappvatteninstallationer och värmesystem där vattnets kvalitet kan jämställas med vatten från kommunal anläggning.		
MAX ARBETSTRYCK:	1 000 kPa (10 bar)	**ARBETS-TEMPERATUR:**	95°C momentant 70°C kontinuerligt
TYPGODKÄNDA FÖR FÖLJANDE RÖR:	• Se monteringsanvisning för respektive kopplingstyp.		

FÖRUTSÄTTNINGAR:

- Installationen skall utföras enligt Branschregler Säker Vatteninstallation.
- Liknande detaljer av annat fabrikat får inte användas tillsammans med System Vatette. Vatetteprodukternas ventilhus är märkt med VA och vredet är märkt med VATETTE.
- Stödhylsa skall användas till mjuka och halvhårda kopparrör samt mjuka stålrör.
- Vid montering av PEX-rör skall stödhylsan vara så lång att den når genom muttern. Stödhylsan ska ha fläns anpassad för PEX-rör.
- Installerad ventil i drift skall vara **helt öppen eller stängd.**

MONTERING:

1. Kapa röret vinkelrätt, kontrollera att röret är **fritt från längsgående repor och grader.**
2. Rostfria-, elförzinkade- och hårda stålrör slipas runt rörändan med slipduk (ej längsgående slipning).
3. Skjut in rörändan i kopplingen till stopp.
4. Drag åt kopplingsmuttern med en nyckel i lämplig storlek och **antal varv enligt tabellen nedan** (använd ej rörtång).
   OBS! En förminskad koppling skall efter "knäppet" (när förminskningen delat sig i två delar) dras antal varv enligt tabellen nedan.
5. Provtryck och kontrollera täthet. Motverka spänningskorrosion genom att lossa muttern och därefter drag åt lätt igen.
6. **Ej ansluten kulventilsända skall pluggas.**

Dy	Nyckelvidd mutter	Antal varv efter handåtdragning	
		Kopparrör, stålrör, slätända	PEX-rör
12	20	1 ¼	2
15	24	1	2
18	28	1	2
22	32	1 ¼	2
28	38	1 ¼	2
35	47	1	-
42	56	1	-
54	72	1	-

Accepterad monteringsanvisning 2016:1

1002 SP Certifiering Kontroll

0004/08

MONTERINGSANVISNING

VATETTE VÄGGENOMFÖRINGSSYSTEM

för rör-i-rör system med 25 mm skyddrör, för PEX-, PE-Rt-, PB- och Multilayer-rör Dy 15/16.

ANVÄNDNINGSOMRÅDE:	Tappvatten, värmeanläggningar, luft.		
MAX ARBETSTRYCK:	1 600 kPa (16 bar)	**MAX ARBETS-TEMPERATUR:**	95°C

TYPGODKÄNNANDE 0073/08, 0019/04, SC0703-10 OMFATTAR

ANVÄNDNINGS-OMRÅDE:	Tappvatteninstallationer och värmesystem där vattnets kvalitet kan jämställas med vatten från kommunal anläggning.		
MAX ARBETSTRYCK:	1 000 kPa (10 bar)	**ARBETS-TEMPERATUR:**	95°C momentant 70°C kontinuerligt
TYPGODKÄNDA FÖR FÖLJANDE RÖR:	**Bockfixtur:** Typgodkänd enligt NT VVS 129 tillsammans med rörsystem av PEX-, PE-Rt- och PB-rör enligt TG-bevis 0073/08. **Anslutningskopplingar:** PEX-, PE-Rt-, PB- och Multilayer-rör enligt TG-bevis 0019/04, SC0703-10.		

FÖRUTSÄTTNINGAR:

- Installationen skall utföras enligt Branschregler Säker Vatteninstallation.
- Liknande detaljer av annat fabrikat får inte användas tillsammans med System Vatette.
- Den totala tjockleken på kortling, våtrumsskiva och ytbeklädnad måste falla inom intervallen 20-54 mm.

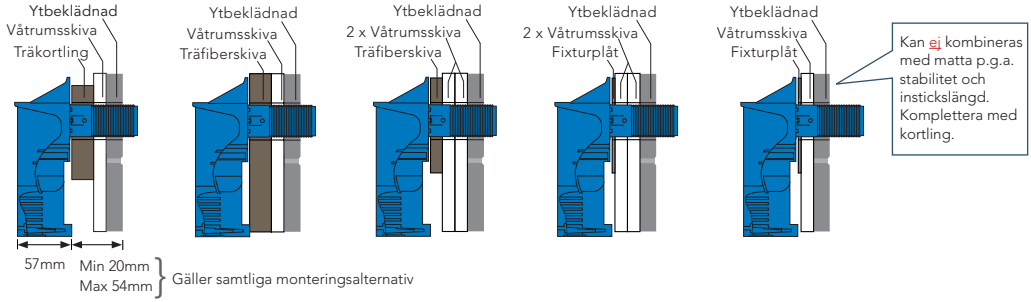

MONTERING:

1. Vid behov montera träkortling eller fixturplåt i fastkonstruktion. Beakta väggtjocklek enligt ovan.

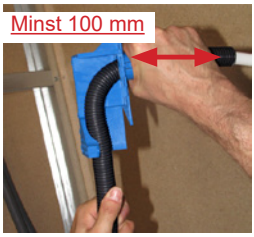

2. Smörj röret med t.ex. Glidex eller silikonspray. För röret igenom fixturen, rotera fixturen för att underlätta genomföringen, låt röret sticka ut minst 100 mm utanför färdig vägg. Bocka och fixera i fixturens hake. Använd rörleverantörens bockfjäder vid bockning av Multilayer-rör.

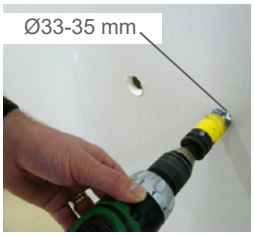

3. Om skivbeklädnad är gjord, gör håltagningen Ø33-35 mm. OBS! Var noga med c-c avståndet och vågrätheten.

VATETTE VÄGGENOMFÖRINGSSYSTEM

MONTERING FORTSÄTTNING:

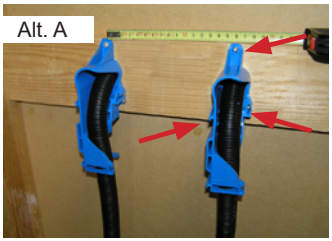

4a. Träkortling/plywood:
Skruva fast fixturerna i det övre fästet och på båda sidorna. Var nogrann med att c-c avståndet, max ±1 mm, avvikelse från slutgiltigt avstånd.

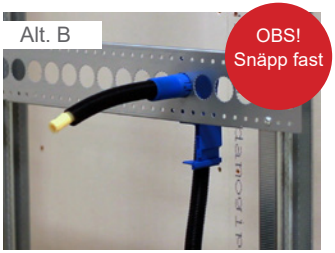

4b. Fixturplåt:
Montera fixturen i hål för önskad placering och önskat c-c avstånd. Kontollera att fixturen snäpper fast ordentligt.

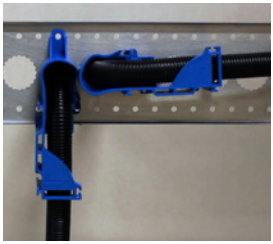

4c. Bockfixturerna kan även i 40 c-c monteras i vinklar mellan 18° till 180°.

5. Klamra rören max 500 mm nedanför fixturerna och häng upp informationslapp till tätskiktsentreprenör och kakelsättare.

TÄTSKIKT:

Tätskiktet skall göras i enlighet med BKR och PER. För exakt monteringsanvisning kontakta respektive tätskiktsleverantör.

1. Stryk flödigt med tätskiktsmassa kring fixturen och mot dess gänga. Montera därefter tätskiktsleverantörens rörmarschett.

2. Stryk ytterligare en gång med tätskiktsmassa över rörmanschett och mot fixturens gänga.

3. Lämna kvar informationslappen till kakelsättaren.

VATETTE VÄGGENOMFÖRINGSSYSTEM

KAKELSÄTTNING:

1. Den runda brickan som kommer att monteras på fixturen täcker Ø54 mm, därför får inte avståndet från den blå gängade fixturen till kaklet överstiga 10 mm i någon riktning.

KAPNING AV FIXTUR EFTER KAKLING:

1. Grovkapa rören 60 mm ±10 mm från väggen.

2. Kapverktyget rensar gängan men vid behov avlägsna gummimassan från första gängvarvet.

3. Skruva för hand på kapverktyget på bockfixturens gänga.

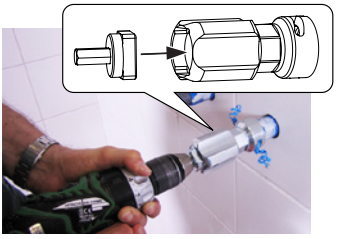

4. Skär av fixturen med kapverktyget, genom att docka borrmaskinsadaptern i verktygets bakända. Verktyget kan också roteras för hand eller med skiftnyckel.

5. Vi rekommenderar att sista varvet mot väggbeklädnad dras för hand för att undvika skador på ytskikt och kakel. När verktyget nått väggbeklädnaden har rätt längd på gängan erhållits.

6. Kapa skyddröret jämns med den kapade fixturen.
OBS! MEDIARÖRET KAPAS EFTER ATT BRICKAN ÄR MONTERAD.

VATETTE VÄGGENOMFÖRINGSSYSTEM

MONTERING AV BLANDARFÄSTE 150/160C-C, DY15/DY16:

1. För in den gröna centreringshylsan mellan mediarör och skyddsrör.

2. Trä packningen på fixturen.

3. Skruva brickan för hand på fixturen.

4. Dra fast brickan mot väggen med hjälp av kapverktygets baksida.

5a. **160c-c** Tryck mediaröret hårt in i väggen och märk jäms med muttern. För Multilayer-rör gäller dock kapmått:
33 mm från vägg.

5b. **150c-c** Tryck mediaröret hårt in i väggen och märk jäms med nippeln. För Multilayer-rör gäller dock kapmått:
35 mm från vägg.

6. Dra ut röret och kapa vid markeringen.

7. Trä på klämringen på röret och för in stödhylsan i röret.

8. Montera blandaren genom att äntra muttrarna för hand och därefter dra med nyckel till stopp.
VÄNTA NÅGRA MINUTER OCH EFTERDRAG.

VATETTE VÄGGENOMFÖRINGSSYSTEM

MONTERING AV VÄGGBRICKOR 1-, 2- OCH 3-RÖRS. DY15/DY16/DY18:

1. För in den gröna centreringshylsan mellan mediarör och skyddsrör.

2. Om 1-rörs bricka används trä på packningen på fixturen.

3. 1-rörs bricka: Skruva på brickan för hand på fixturen.
2-, 3-rörs bricka: Trä på täckplåten på fixturerna och skruva därefter på brickorna.

4. Dra fast brickan mot väggen med hjälp av kapverktygets baksida.

5. Tryck mediaröret hårt in i väggen och märk jäms med muttern
För Multilayer-rör gäller dock kapmått:
28 mm från vägg.

6. Dra ut röret och kapa vid markeringen.

7. Trä på klämhylsan på röret så röret syns i hylsans spår.

8. Anslut Vatette-koppling/kulventil.
ÅTDRAGNING: HANDÅTDRAGNING + TVÅ VARV.

VATETTE VÄGGENOMFÖRINGSSYSTEM

DEMONTERING AV BLANDARFÄSTE ELLER VÄGGBRICKA 160 C-C, DY15/DY16:

BLANDARFÄSTE

1. Stäng av vattnet.
Demontera blandaren.

2. Skruva ur stödhylsan med hjälp av 6 mm insexnyckel.

3. Skruva bort brickan från fixturen med hjälp av skiftnyckel eller avskärningsverktygets baksida.

4. Klämringen glider av när brickan skruvas av.

VÄGGBRICKOR 1-, 2- OCH 3-RÖRS

1. Stäng av vattnet.
Lossa kopplingen.

2. Avlägsna den grå låsringen.

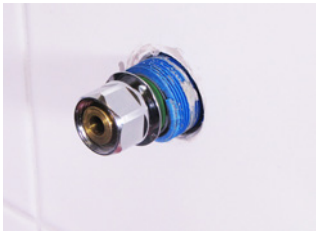

3. Klämhylsa och mutter lämnas kvar på röret.

Vid byte av mediarör skall friktionsdämpande åtgärd genomföras, t.ex. genomspolning av mediaröret med varmvatten. I övrigt hänvisas till rörleverantörens anvisningar.

1002 CERTIFIERING KONTROLL RI. SE
0073/08, 0019/04
SC0703-10

MONTERINGSANVISNING

VATETTE VÄGGBRICKA DY10/12/15

för kopparrör, stålrör, PEX-rör och slätända.
Ansluts mot Vatette kopplingar/kulventiler/badrumsfördelare DY15.

	1-rör	2-rör	3-rör
DY10/12/15	FG0125151 | RSK 8550613	FG0125251 | RSK 8550615	FG0125351 | RSK 8550627

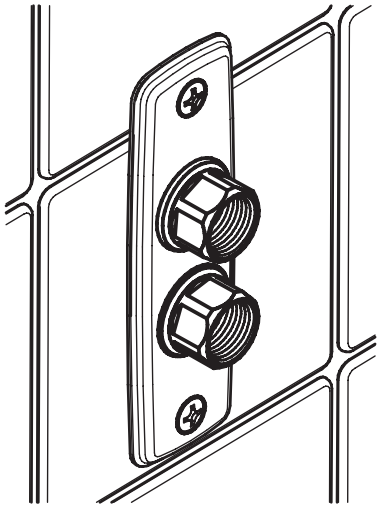

ANVÄNDNINGS-OMRÅDE:	Tappvatten, värmeanläggningar, luft, kylanläggningar (kylmediet får absolut inte vara aggressivt mot mässing, vid osäkerhet kontakta Villeroy & Boch Gustavsberg AB).		
MAX ARBETSTRYCK:	1 600 kPa (16 bar)	**MAX ARBETS-TEMPERATUR:**	120°C

TYPGODKÄNNANDE 3900/89, 0995/74 OMFATTAR			
ANVÄNDNINGS-OMRÅDE:	Tappvatteninstallationer och värmesystem där vattnets kvalitet kan jämställas med vatten från kommunal anläggning.		
MAX ARBETSTRYCK:	1 000 kPa (10 bar)	**ARBETS-TEMPERATUR:**	95°C momentant 70°C kontinuerligt
TYPGODKÄNDA FÖR FÖLJANDE RÖR:	• Kromade, hårda, halvhårda och mjuka kopparrör • Rostfria- och elförzinkade stålrör • PEX-rör enligt standard • Slätända med kant av mässing, enligt SS-EN13618		

1002 CERTIFIERING KONTROLL RI. SE

3900/89, 0995/74

634 398/12 2017-10-31

VATETTE VÄGGBRICKA DY10/12/15

FÖRUTSÄTTNINGAR:

- Installationen skall utföras enligt Branschregler Säker Vatteninstallation.
- Ansluts endast mot Vatette kopplingar/kulventiler.
- Rören skall vara fixerade, vinkelräta och sticka ut 100 mm.
- Skruvinfästning skall göras i massiv konstruktion, i betong, reglar eller Säker Vatten-väggen och avtätas mot tätskiktet.
- Rören kalibreras och gradas invändigt enligt rörfabrikantens anvisningar.
- Rören skall vara fixerade och avtätade mot tätskiktet. Medföljande röravtätning skall monteras. OBS: Används skyddsrör monteras inte röravtätningen utan följ rörfabrikantens anvisningar.

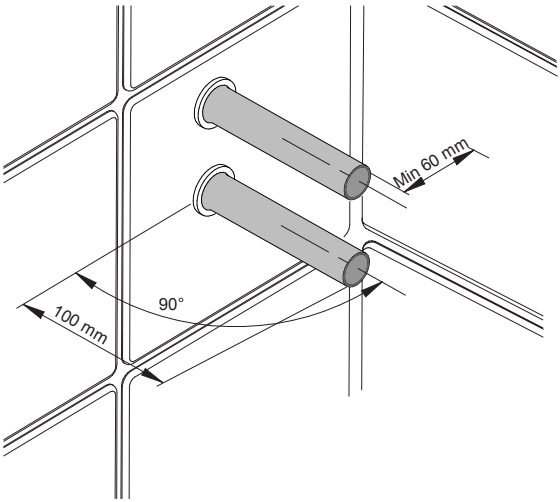

MONTERING I REGLAR ELLER SÄKER VATTEN-VÄGGEN

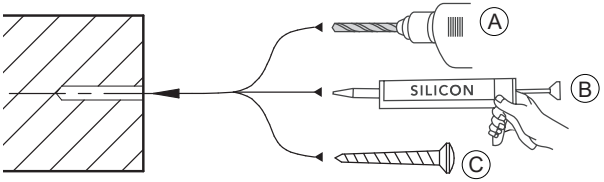

MONTERING I BETONGVÄGG

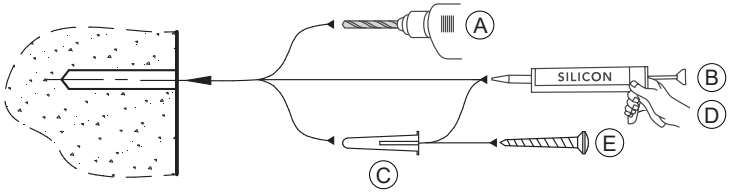

VATETTE VÄGGBRICKA DY10/12/15

MONTERING:

1. Plastbelagda rör skalas och skäres 2 mm utvändigt vägg.
2. **Tryck in mediaröret hårt**, markera: **Ø10/12 = 21 mm, Ø15 = 23 mm** från vägg.
3. Kapa vid markering.
4. Kontrollera att rören är **fria från längsgående repor och grader.**
   Rostfria-, elförzinkade- och hårda stålrör slipas runt rörändan med slipduk (ej länsgående slipning).
5. Trä på röravtätningarna. OBS: Används skyddsrör monteras inte röravtätningen utan följ rörfabrikantens anvisningar.
6. Fyll skruvhålen med silikon.
7. Montera väggbrickan och skruva fast med VVS-skruvar.
8. Trä på klämringen på röret.
   För Ø10 och Ø12 använd Vatette förminskning RSK 194 51 79 resp RSK 194 51 87.
9. Använd stödhylsa på mjuka och halvhårda kopparrör.
10. Anslut önskad Vatette koppling/kulventil Dy15.
    Åtdragning: Cu-rör 1 varv efter handåtdragning.
    PEX-rör 2 varv efter handåtdragning.
11. Rikta låsringens slits nedåt för en säker dränering.

Tips: Använd Vatette Propp Dy15, RSK 194 57 57, vid provtryckning.

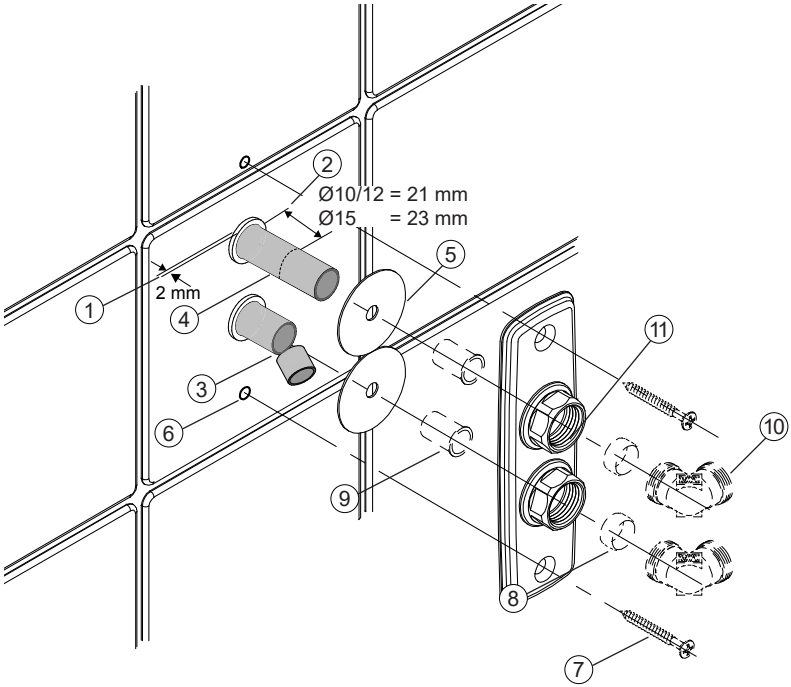

VATETTE VÄGGBRICKA DY10/12/15

DEMONTERING:

1. Avlägsna anslutna Vatette kopplingar/kulventiler.
2. Skruva ur VVS-skruvarna.
3. Använd en mejsel för att kränga loss låsringarna.
4. Lossa väggbrickan från väggen och för väggbrickan över muttrarna.
5. Vid behov pluggas rören och systemet kan åter trycksättas.
   Använd Vatette Propp Dy15 - RSK 194 57 57.

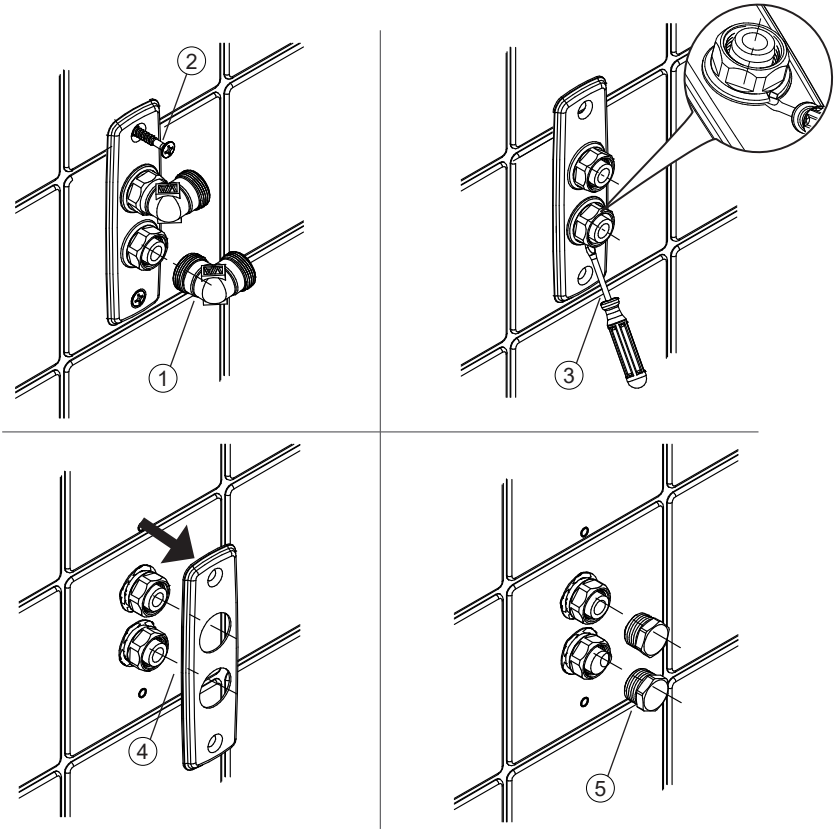

ÅTERMONTERING:

- Fyll skruvhålen med silikon.
- För väggbrickan över muttrarna.
- Återmontera låsringarna.
- Skruva fast väggbrickan med VVS-skruv.
- Återmontera önskade Vatette kopplingar/kulventiler.

MONTERINGSANVISNING

VATETTE VÄGGBRICKA DY15/16

för PEX-, PE-RT-, PB-, PEM-rör oavsett fabrikat och Multilayer-rör.
Ansluts mot Vatette kopplingar/kulventiler/badrumsfördelare DY15.

	1-rör	2-rör	3-rör
DY15	FG0125152 | RSK 8550649	FG0125252 | RSK 8550650	FG0125352 | RSK 8550661
DY16	FG0125153 | RSK 8550644	FG0125253 | RSK 8550645	FG0125353 | RSK 8550646

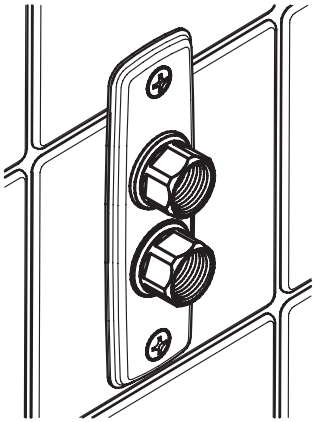

ANVÄNDNINGS-OMRÅDE:	Tappvatten, värmeanläggningar, luft, kylanläggningar (kylmediet får absolut inte vara aggressivt mot mässing, vid osäkerhet kontakta Villeroy & Boch Gustavsberg AB).		
MAX ARBETSTRYCK:	1 600 kPa (16 bar)	**MAX ARBETS-TEMPERATUR:**	95°C

TYPGODKÄNNANDE 3900/89, 0019/04 OMFATTAR

ANVÄNDNINGS-OMRÅDE:	Tappvatteninstallationer och värmesystem där vattnets kvalitet kan jämställas med vatten från kommunal anläggning.		
MAX ARBETSTRYCK:	1 000 kPa (10 bar)	**ARBETS-TEMPERATUR:**	95°C momentant 70°C kontinuerligt
TYPGODKÄNDA FÖR FÖLJANDE RÖR:	• PEX-rör 15x2,5, enligt standard • PE-RT-rör 15x2,5, enligt standard		
	• PEX-rör 16x2,0-2,25, enligt standard • PE-RT-rör 16x2,0-2,25, enligt standard • PB-rör 16x2,0, enligt standard • Multilayer-rör (AluPEX) 16x2,0 av fabrikat LK, Thermotech, Aquatherm, Uponor, Roth, Henco, Fränkische, a-collection		

1002 CERTIFIERING KONTROLL RISE

3900/89, 0019/04

VATETTE VÄGGBRICKA PLASTRÖR DY15/16

FÖRUTSÄTTNINGAR:

- Installationen skall utföras enligt Branschregler Säker Vatteninstallation.
- Ansluts endast mot Vatette kopplingar/kulventiler.
- Rören skall vara fixerade, vinkelräta och sticka ut 100 mm.
- Skruvinfästning skall göras i massiv konstruktion, i betong, reglar eller Säker Vatten-väggen och avtätas mot tätskiktet.
- Rören kalibreras och gradas invändigt med avsett verktyg samt fixeras och avtätas enligt rörfabrikantens anvisningar.

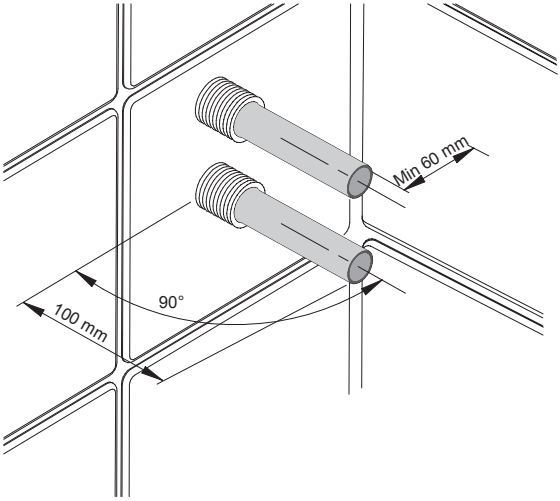

MONTERING I REGLAR ELLER SÄKER VATTEN-VÄGGEN

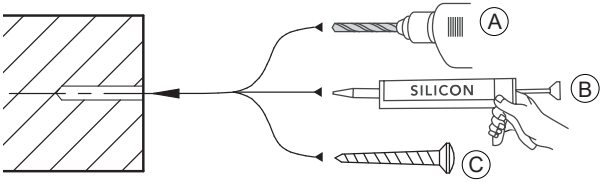

MONTERING I BETONGVÄGG

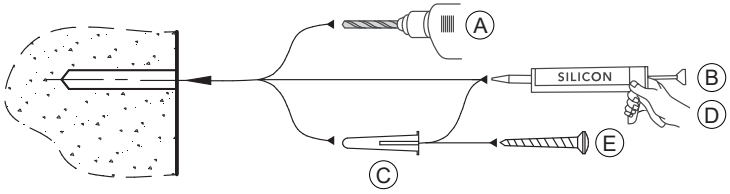

VATETTE VÄGGBRICKA PLASTRÖR DY15/16

MONTERING:

1. Skyddsrören skäres 2 mm utvändigt vägg.
2. **Tryck in mediarören hårt** och markera **17 mm** från vägg.
3. Kapa vid markeringen.
4. Fyll skruvhålen med silikon.
5. Montera väggbrickan och skruva fast med VVS-skruvar.
6. Trä på klämhylsan tills röret syns i klämhylsans titthål (är i botten).
7. Anslut önskad Vatette koppling/ventil Dy15.
   Åtdragning: 2 varv efter handåtdragning.
8. Rikta låsringens slits nedåt för en säker dränering.

Tips: Använd Vatette Propp Dy15 - RSK 194 57 57 vid provtryckning.

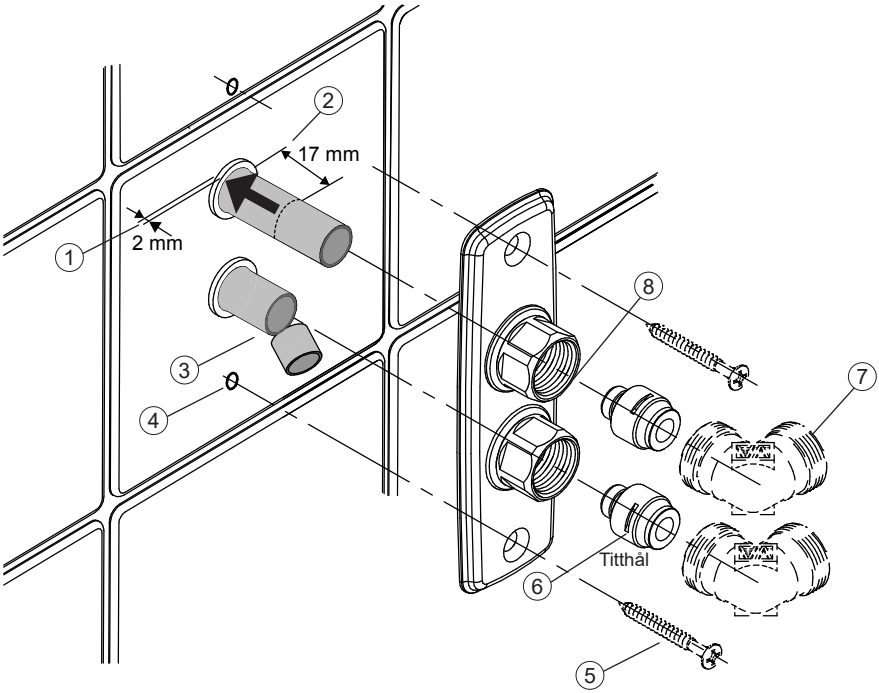

VATETTE VÄGGBRICKA PLASTRÖR DY15/16

DEMONTERING:

1. Avlägsna anslutna Vatette kopplingar/kulventiler.
2. Skruva ur VVS-skruvarna.
3. Använd en mejsel för att kränga loss låsringarna.
4. Lossa väggbrickan från väggen och för väggbrickan över muttrarna.
5. Vid behov pluggas rören och systemet kan åter trycksättas.
   Använd Vatette Propp Dy15 - RSK 194 57 57.

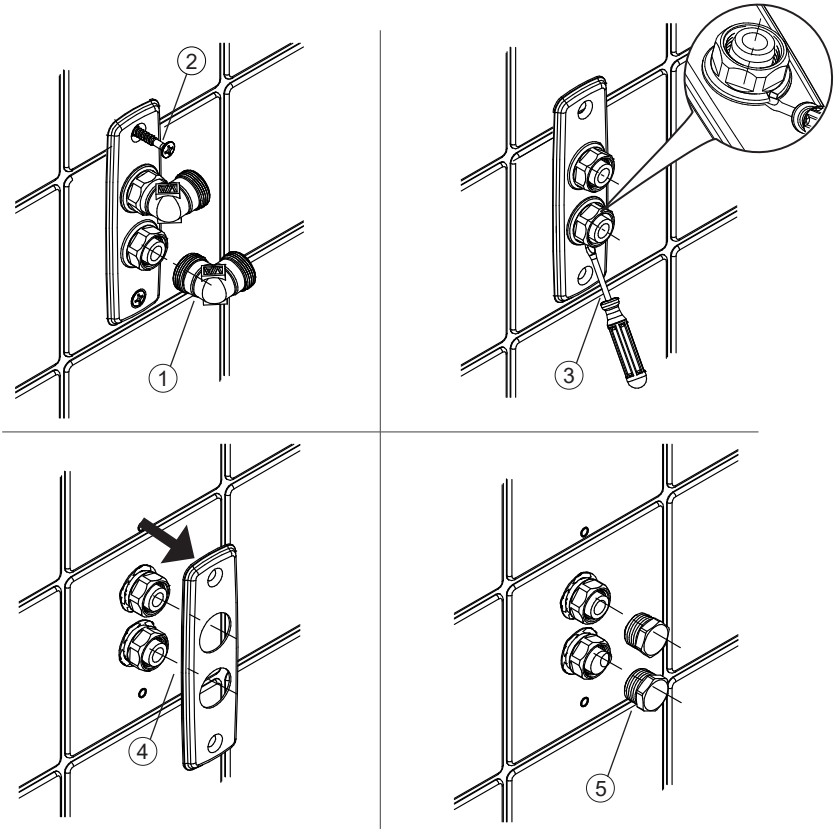

ÅTERMONTERING:

- Fyll skruvhålen med silikon.
- För väggbrickan över muttrarna.
- Återmontera låsringarna.
- Skruva fast väggbrickan med VVS-skruv.
- Återmontera önskade Vatette kopplingar/kulventiler.

MONTERINGSANVISNING

VATETTE VÄGGBRICKA DY18/20/22

för PEX-, PE-RT-, PB-, PEM-rör oavsett fabrikat och Multilayer-rör.
Ansluts mot Vatette kopplingar/kulventiler DY18/22.

	1-rör	2-rör
DY18	FG0125154 | RSK 8550653	FG0125254 | RSK 8550657
DY20	FG0125155 | RSK 8550654 FG0125156 | RSK 8550655 FG0125157 | RSK 8550668	FG0125255 | RSK 8550658 FG0125256 | RSK 8550659 FG0125257 | RSK 8550669
DY22	FG0125158 | RSK 8550656	FG0125258 | RSK 8550660

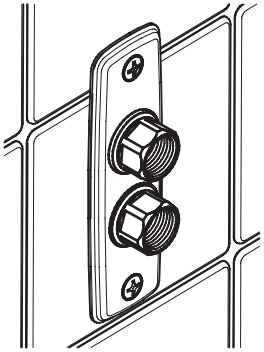

ANVÄNDNINGS-OMRÅDE:	Tappvatten, värmeanläggningar, luft, oljor, fotogen, bensin, gasol, naturgas, kylanläggningar (kylmediet får absolut inte vara aggressivt mot mässing, vid osäkerhet kontakta Villeroy & Boch Gustavsberg AB).		
MAX ARBETSTRYCK:	1 600 kPa (16 bar)	**MAX ARBETS-TEMPERATUR:**	95°C

TYPGODKÄNNANDE 3900/89, 0019/04 OMFATTAR			
ANVÄNDNINGS-OMRÅDE:	Tappvatteninstallationer och värmesystem där vattnets kvalitet kan jämställas med vatten från kommunal anläggning.		
MAX ARBETSTRYCK:	1 000 kPa (10 bar)	**ARBETS-TEMPERATUR:**	95°C momentant 70°C kontinuerligt
TYPGODKÄNDA FÖR FÖLJANDE RÖR:	• PEX-rör 18x2,5, enligt standard		
	• PEX-rör 20x2,0-3,0, enligt standard • PE-RT-rör 20x2,0-3,0, enligt standard • PB-rör 20x2,0-3,0, enligt standard • Multilayer-rör (AluPEX) 20x2,0-3,0 av fabrikat LK, Thermotech, Aquatherm, Uponor, Roth, Henco, Fränkische, a-collection		
	• PEX-rör 22x3,0, enligt standard • PE-RT-rör 22x3,0, enligt standard		

1002 CERTIFIERING KONTROLL RISE
3900/89, 0019/04
636 415/8 2017-10-31

VATETTE VÄGGBRICKA PLASTRÖR DY18/20/22

FÖRUTSÄTTNINGAR:

- Installationen skall utföras enligt Branschregler Säker Vatteninstallation.
- Ansluts endast mot Vatette kopplingar/kulventiler.
- Rören skall vara fixerade, vinkelräta och sticka ut 100 mm.
- Skruvinfästning skall göras i massiv konstruktion, i betong, reglar eller Säker Vatten-väggen och avtätas mot tätskiktet.
- Rören kalibreras och gradas invändigt med avsett verktyg samt fixeras och avtätas enligt rörfabrikantens anvisningar.

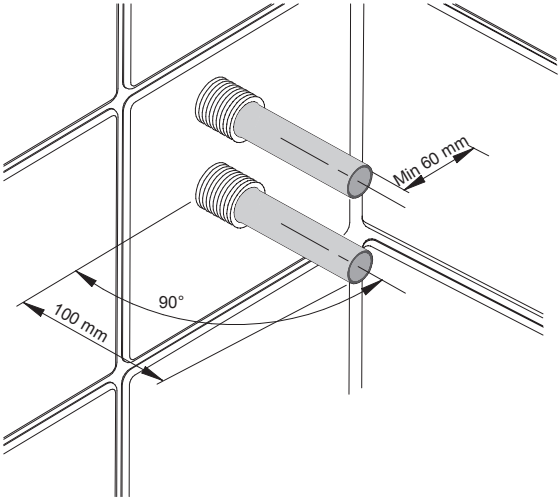

MONTERING I REGLAR ELLER SÄKER VATTEN-VÄGGEN

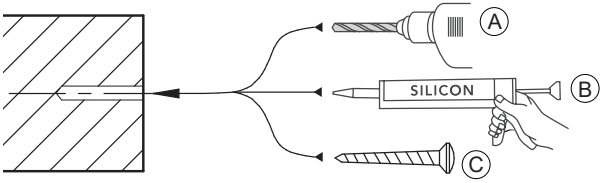

MONTERING I BETONGVÄGG

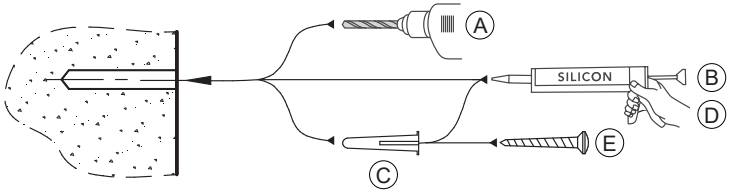

VATETTE VÄGGBRICKA PLASTRÖR DY18/20/22

MONTERING:

1. Skyddsrören skäres 2 mm utvändigt vägg.
2. **Tryck in mediarören hårt** och markera **Ø18 = 18 mm, Ø20/22 = 20 mm** från vägg.
3. Kapa vid markeringen.
4. Fyll skruvhålen med silikon.
5. Montera väggbrickan och skruva fast med VVS-skruvar.
6. Trä på klämhylsan tills röret syns i klämhylsans titthål (är i botten).
7. Anslut önskad Vatette koppling/ventil Dy18/22.
   Åtdragning: 2 varv efter handåtdragning.
8. Rikta låsringens slits nedåt för en säker dränering.

Tips: Använd Vatette Propp Dy15 - RSK 194 57 57 vid provtryckning.

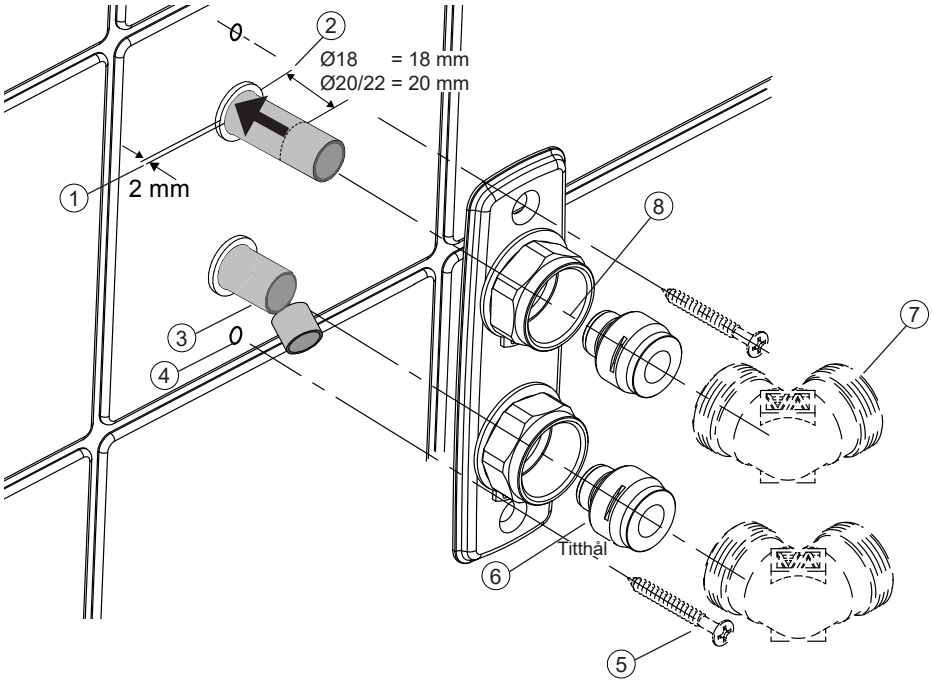

VATETTE VÄGGBRICKA PLASTRÖR DY18/20/22

DEMONTERING:

1. Avlägsna anslutna Vatette kopplingar/kulventiler.
2. Skruva ur VVS-skruvarna.
3. Avlägsna låsringarna med hjälp av en låsringstång.
4. Lossa väggbrickan från väggen och för väggbrickan över muttrarna.
5. Vid behov pluggas rören och systemet kan åter trycksättas.
   Använd Vatette Propp: För rör Dy18 - RSK 194 57 65
   För rör Dy20/22 - RSK 194 57 73.

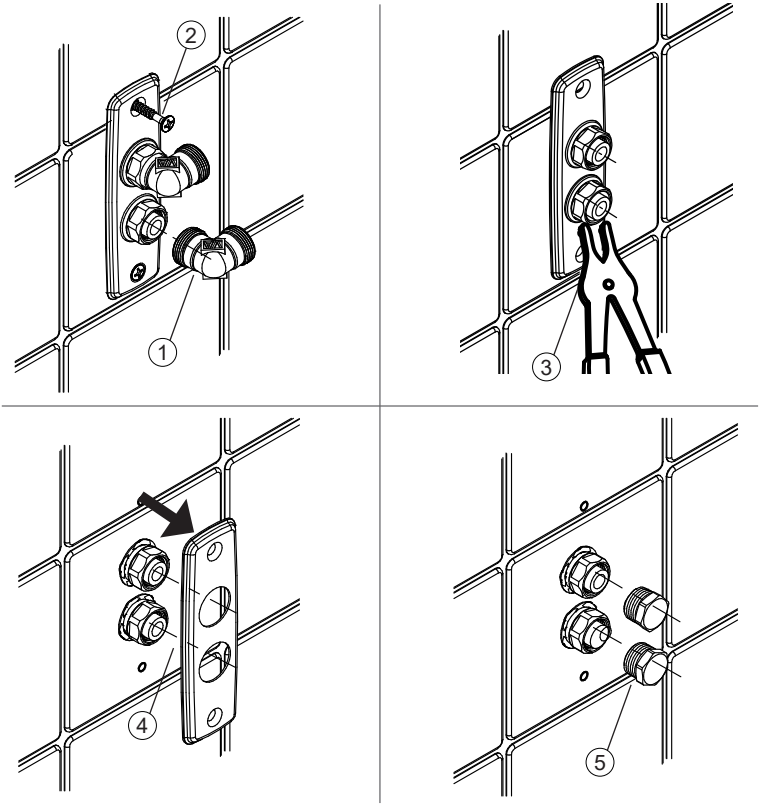

ÅTERMONTERING:

- Fyll skruvhålen med silikon.
- För väggbrickan över muttrarna.
- Återmontera låsringarna.
- Skruva fast väggbrickan med VVS-skruv.
- Återmontera önskade Vatette kopplingar/kulventiler.

MONTERINGSANVISNING

VATETTE VÄGGBRICKA FAST DY10/12/15

för kopparrör, stålrör, PEX-rör och slätända.
Ansluts mot Vatette kopplingar/kulventiler/tappventiler DY15.

	1-rör
DY10/12/15	FG0125164 | RSK 8550662

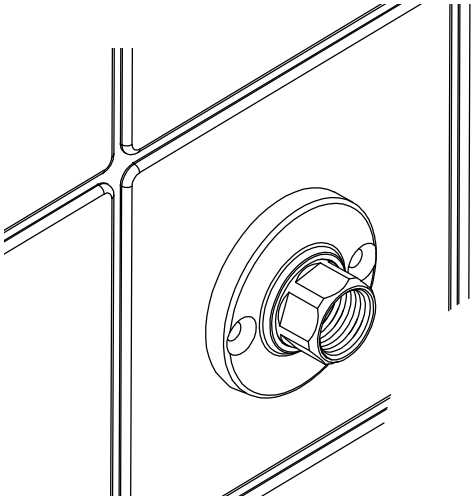

ANVÄNDNINGSOMRÅDE:	Tappvatten, värmeanläggningar, luft, oljor, fotogen, bensin, gasol, naturgas, kylanläggningar (kylmediet får absolut inte vara aggressivt mot mässing, vid osäkerhet kontakta Villeroy & Boch Gustavsberg AB).
MAX ARBETSTRYCK:	1 600 kPa (16 bar)
MAX ARBETSTEMPERATUR:	120°C
FÖR FÖLJANDE RÖR:	• Kromade, hårda, halvhårda och mjuka kopparrör • Rostfria- och elförzinkade stålrör • PEX-rör enligt standard 12x1,7-2,0, 15x2,5 • Slätända med kant av mässing, enligt SS-EN13618

VATETTE VÄGGBRICKA DY10/12/15

FÖRUTSÄTTNINGAR:

- Installationen skall utföras enligt Branschregler Säker Vatteninstallation.
- Ansluts endast mot Vatette kopplingar/kulventiler.
- Rören skall vara fixerade, vinkelräta och sticka ut 100 mm.
- Skruvinfästning skall göras i massiv konstruktion, i betong, reglar eller Säker Vatten-väggen och avtätas mot tätskiktet.
- Rören kalibreras och gradas invändigt enligt rörfabrikantens anvisningar.
- Rören skall vara fixerade och avtätade mot tätskiktet. Medföljande röravtätning skall monteras. OBS: Används skyddsrör monteras inte röravtätningen utan följ rörfabrikantens anvisningar.

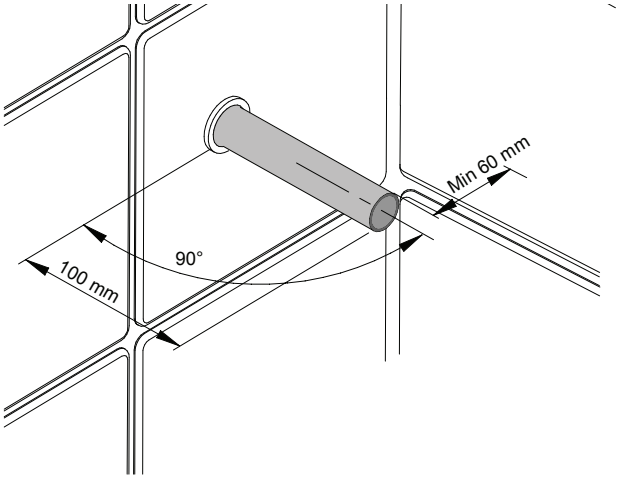

MONTERING I REGLAR ELLER SÄKER VATTEN-VÄGGEN

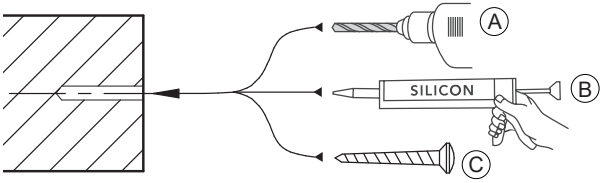

MONTERING I BETONGVÄGG

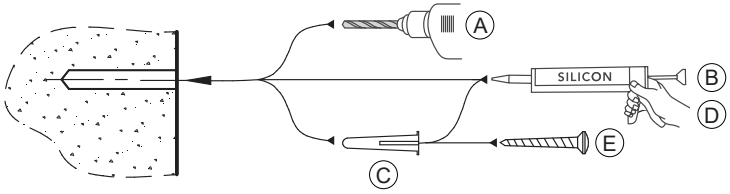

VATETTE VÄGGBRICKA DY10/12/15

MONTERING:

1. Plastbelagda rör skalas och skäres 2 mm utvändigt vägg.
2. **Tryck in mediaröret hårt,** markera: **Ø10/12 = 25 mm, Ø15 = 27 mm** från vägg.
3. Kapa vid markering.
4. Kontrollera att rören är **fria från längsgående repor och grader.**
   Rostfria-, elförzinkade- och hårda stålrör slipas runt rörändan med slipduk (ej längsgående slipning).
5. Trä på röravtätningarna. OBS: Används skyddsrör monteras inte röravtätningen utan följ rörfabrikantens anvisningar.
6. Fyll skruvhålen med silikon.
7. Montera väggbrickan och skruva fast med VVS-skruvar.
8. Trä på klämringen på röret.
   För Ø10 och Ø12 använd Vatette förminskning RSK 194 51 79 resp RSK 194 51 87.
9. Använd stödhylsa på mjuka och halvhårda kopparrör.
10. Anslut önskad Vatette koppling/kulventil/tappventil Dy15.
    Åtdragning: Cu-rör 1 varv efter handåtdragning.
    PEX-rör 2 varv efter handåtdragning.
11. Rikta koppling/kulventil/tappventil i önskat läge och drag åt låsskruvarna.

Tips: Använd Vatette Propp Dy15, RSK 194 57 57, vid provtryckning.

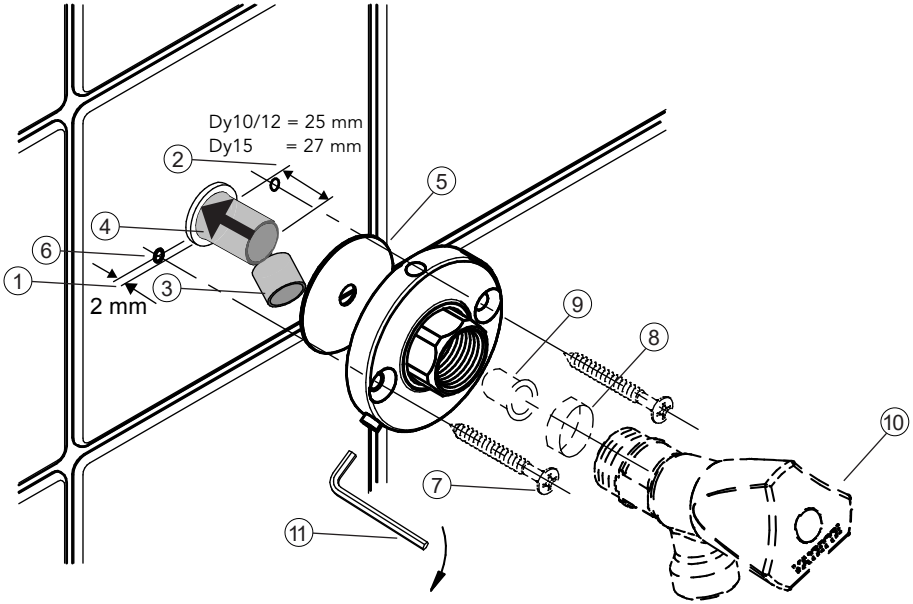

VATETTE VÄGGBRICKA DY10/12/15

DEMONTERING:

1. Lossa de tre låsskruvarna.
2. Avlägsna ansluten Vatette koppling/kulventil/tappventil.
3. Skruva ur VVS-skruvarna.
4. Lossa väggbrickan från väggen och för väggbrickan över muttern.
5. Vid behov pluggas rören och systemet kan åter trycksättas.
   Använd Vatette Propp Dy15 - RSK 194 57 57.

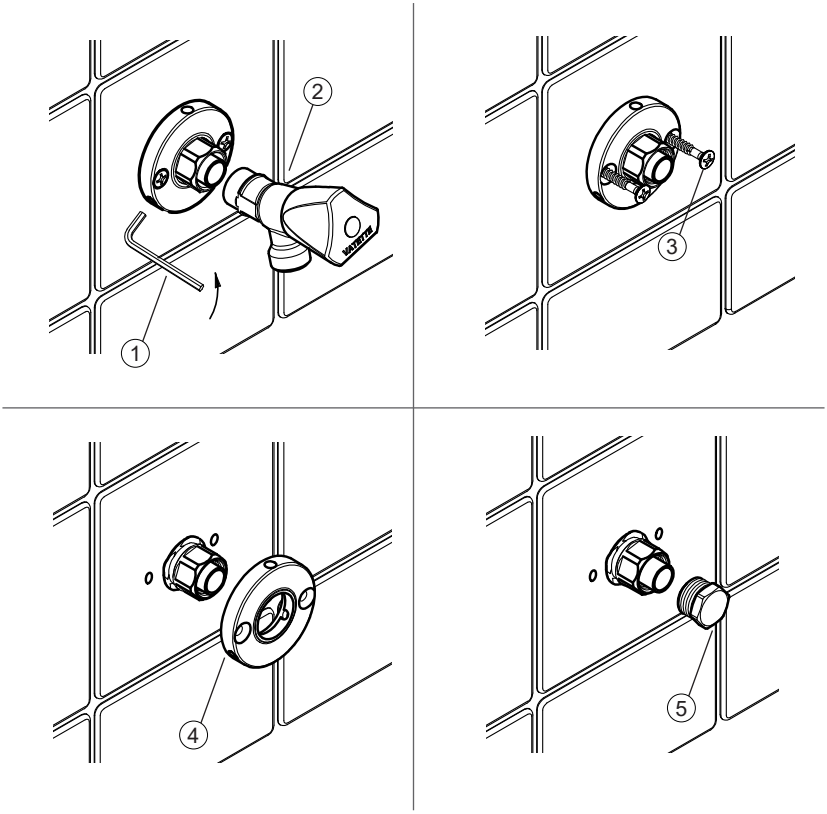

ÅTERMONTERING:

- Fyll skruvhålen med silikon.
- För väggbrickan över muttern.
- Skruva fast väggbrickan med VVS-skruv.
- Återmontera önskad Vatette koppling/kulventil/tappventil.
- Skruva åt de tre låsskruvarna.

MONTERINGSANVISNING

VATETTE VÄGGBRICKA FAST DY15/16

för PEX-, PE-RT-, PB-, PEM-rör oavsett fabrikat och Multilayer-rör.
Ansluts mot Vatette kopplingar/kulventiler/tappventiler DY15.

	1-rör
DY15	FG0125162 | RSK 8550651
DY16	FG0125163 | RSK 8550652

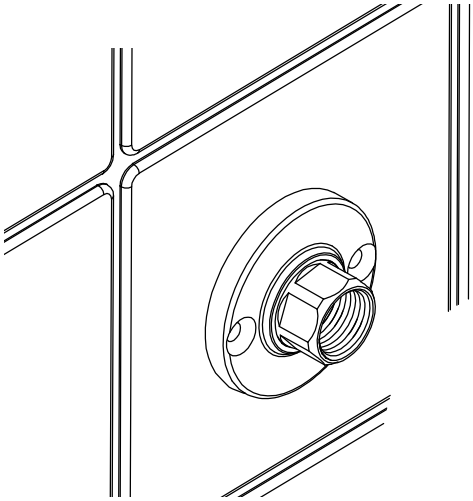

ANVÄNDNINGSOMRÅDE:	Tappvatten, värmeanläggningar, luft, oljor, fotogen, bensin, gasol, naturgas, kylanläggningar (kylmediet får absolut inte vara aggressivt mot mässing, vid osäkerhet kontakta Villeroy & Boch Gustavsberg AB).
MAX ARBETSTRYCK:	1 600 kPa (16 bar)
MAX ARBETSTEMPERATUR:	95°C
FÖR FÖLJANDE RÖR:	PEX-rör 15x2,5, enligt standard PE-RT-rör 15x2,5, enligt standard
	PEX-rör 16x2,0-2,25, enligt standard PE-RT-rör 16x2,0-2,25, enligt standard PB-rör 16x2,0, enligt standard Multilayer-rör (AluPEX) 16x2,0 av fabrikat LK, Thermotech, Aquatherm, Uponor, Roth, Henco, Fränkische, a-collection

VATETTE VÄGGBRICKA PLASTRÖR DY15/16

FÖRUTSÄTTNINGAR:

- Installationen skall utföras enligt Branschregler Säker Vatteninstallation.
- Ansluts endast mot Vatette kopplingar/kulventiler.
- Rören skall vara fixerade, vinkelräta och sticka ut 100 mm.
- Skruvinfästning skall göras i massiv konstruktion, i betong, reglar eller Säker Vatten-väggen och avtätas mot tätskiktet.
- Rören kalibreras och gradas invändigt med avsett verktyg samt fixeras och avtätas enligt rörfabrikantens anvisningar.

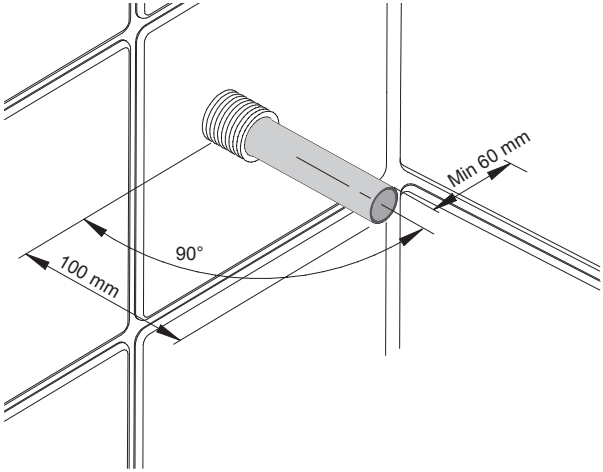

MONTERING I REGLAR ELLER SÄKER VATTEN-VÄGGEN

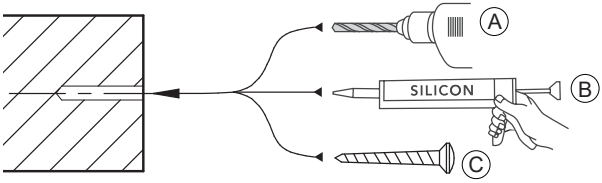

MONTERING I BETONGVÄGG

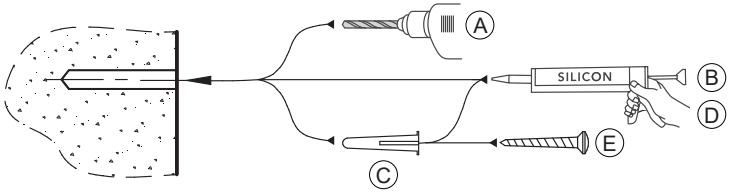

VATETTE VÄGGBRICKA PLASTRÖR DY15/16

MONTERING:

1. Skyddsrören skäres 2 mm utvändigt vägg.
2. **Tryck in mediarören hårt** och markera **17 mm** från vägg.
3. Kapa vid markeringen.
4. Fyll skruvhålen med silikon.
5. Montera väggbrickan och skruva fast med VVS-skruvar.
6. Trä på klämhylsan tills röret syns i klämhylsans titthål (är i botten).
7. Anslut önskad Vatette koppling/ventil/tappventil Dy15.
   Åtdragning: 2 varv efter handåtdragning.
8. Rikta koppling/ventil/tappventil i önskat läge och drag åt låsskruvarna.

Tips: Använd Vatette Propp Dy15 - RSK 194 57 57 vid provtryckning.

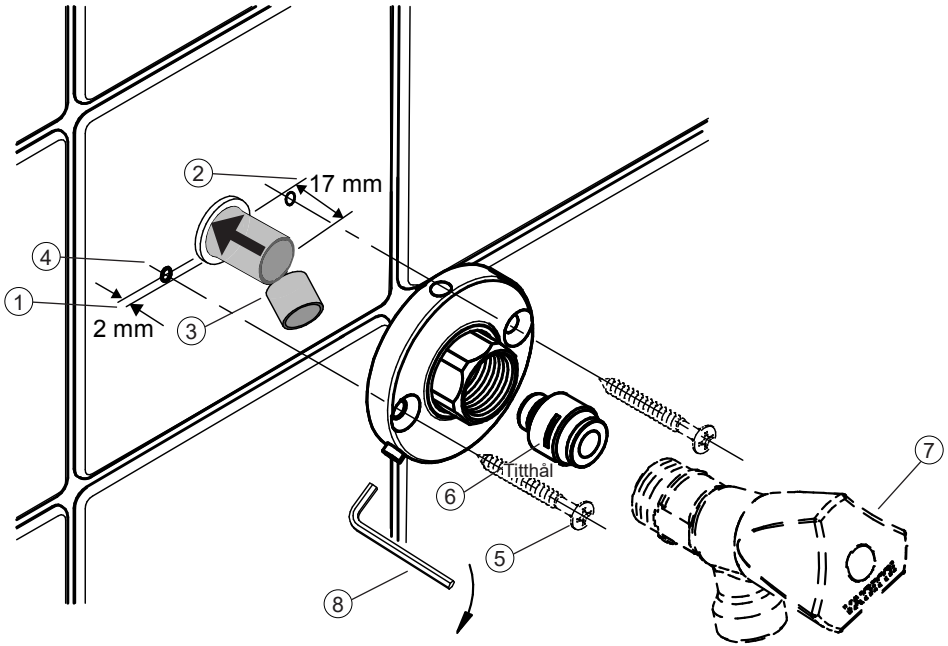

VATETTE VÄGGBRICKA PLASTRÖR DY15/16

DEMONTERING:

1. Lossa de tre låsskruvarna.
2. Avlägsna ansluten Vatette koppling/kulventil/tappventil.
3. Skruva ur VVS-skruvarna.
4. Lossa väggbrickan från väggen och för väggbrickan över muttern.
5. Vid behov pluggas rören och systemet kan åter trycksättas.
   Använd Vatette Propp Dy15 - RSK 194 57 57.

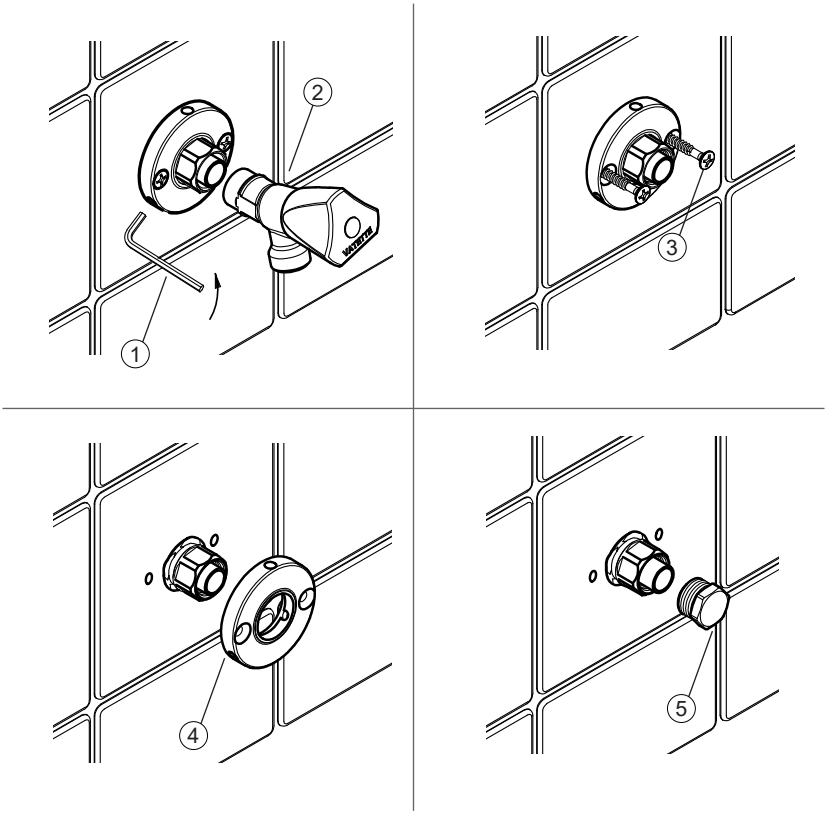

ÅTERMONTERING:

- Fyll skruvhålen med silikon.
- För väggbrickan över muttern.
- Skruva fast väggbrickan med VVS-skruv.
- Återmontera önskad Vatette koppling/kulventil/tappventil.
- Skruva åt de tre låsskruvarna.

MONTERINGSANVISNING

VATETTE BLANDARFÄSTE 160 C-C, DY12/15

för koppar- och rostfria stålrör.

DY12 och 15	FG0116050 | RSK 8128930

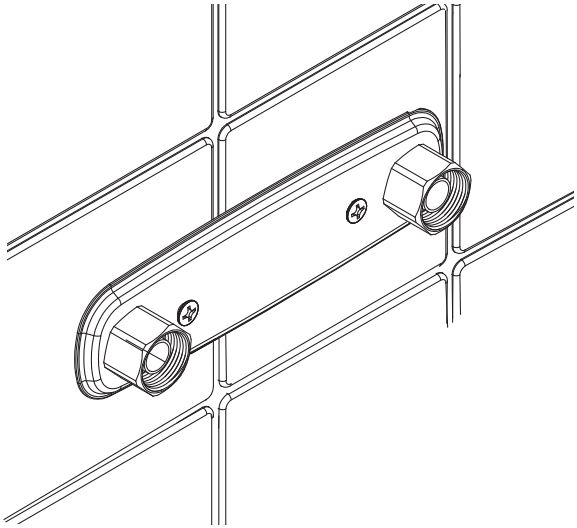

TYPGODKÄNNANDE 3900/89 OMFATTAR			
ANVÄNDNINGS-OMRÅDE:	Tappvatteninstallationer och värmesystem där vattnets kvalitet kan jämställas med vatten från kommunal anläggning.		
MAX ARBETSTRYCK:	1 000 kPa (10 bar)	**ARBETS-TEMPERATUR:**	95°C momentant 70°C kontinuerligt
TYPGODKÄNDA FÖR FÖLJANDE RÖR:	• Kopparrör DY12 / DY15		

1002 CERTIFIERING KONTROLL RISE

3900/89

VATETTE BLANDARFÄSTE 160 C-C, DY12/15

FÖRUTSÄTTNINGAR:

- Installationen skall utföras enligt Branschregler Säker Vatteninstallation.
- Rören skall vara fixerade, vinkelräta och sticka ut 100 mm.
- Skruvinfästning skall göras i massiv konstruktion, i betong, reglar eller Säker Vatten-väggen och avtätas mot tätskiktet.
- Rören kalibreras och gradas invändigt enligt rörfabrikantens anvisningar.
- Rören skall vara fixerade och avtätade mot tätskiktet. Medföljande röravtätning skall monteras.

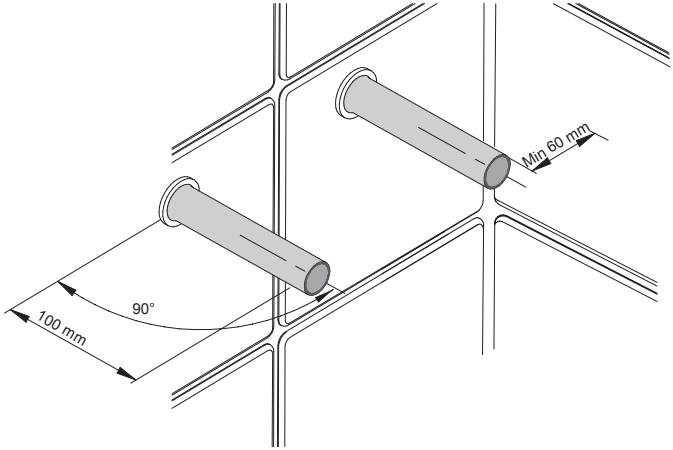

MONTERING I REGLAR ELLER SÄKER VATTEN-VÄGGEN

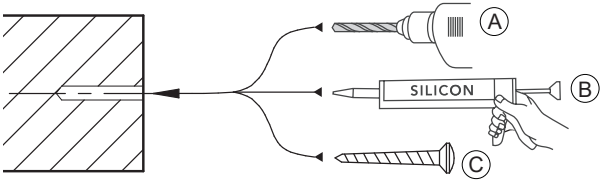

MONTERING I BETONGVÄGG

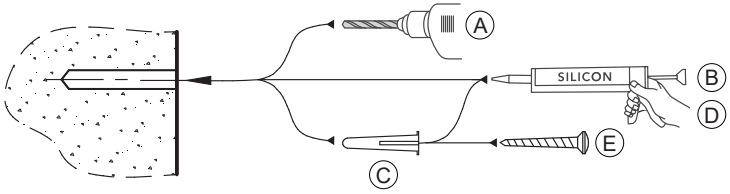

VATETTE BLANDARFÄSTE 160 C-C, DY12/15

MONTERING:

1. Plastbelagda rör skalas och skäres 2 mm utvändigt vägg.
2. Markera: **25 mm** från vägg.
3. Kapa vid markering.
4. Kontrollera att rören är **fria från längsgående repor och grader.**
   Slipa runt rörändan med slipduk.
5. Trä på röravtätningarna.
6. Fyll skruvhålen med silikon.
7. Montera blandarfästet och skruva fast med VVS-skruvarna.
8. Trä på konorna på röret.
   Använd stödhylsor på mjuka och halvhårda kopparrör.
9. Montera blandaren.
   Drag anslutningsmuttrarna växelvis tills de stumnar.
   Vänta några minuter och efterdrag.

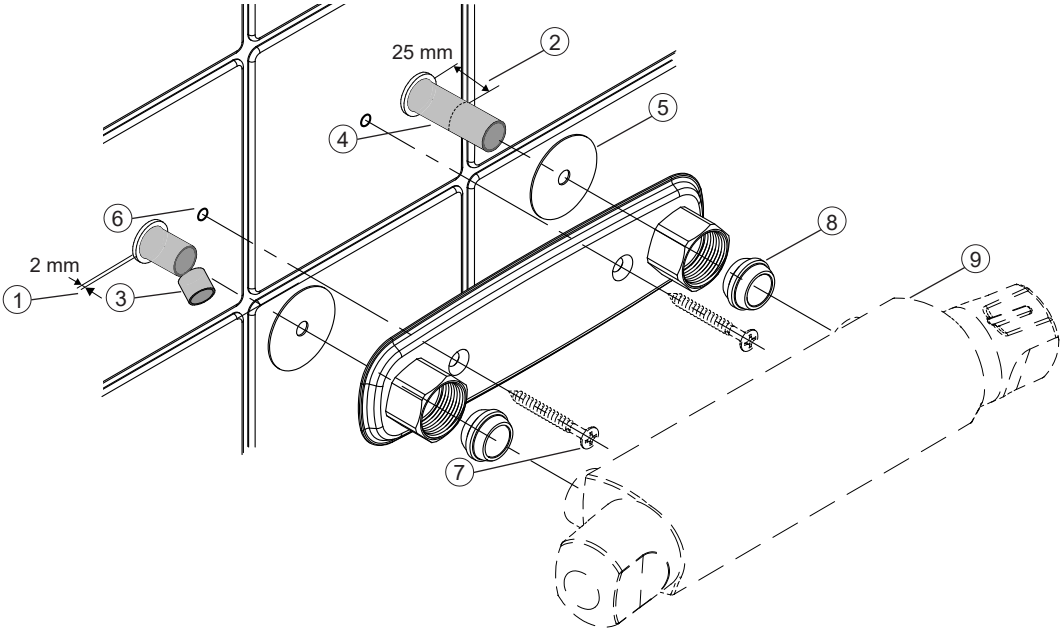

VATETTE BLANDARFÄSTE 160 C-C, DY12/15

DEMONTERING:

1. Avlägsna blandaren.
2. Skruva ur VVS-skruvarna.
3. Bänd försiktigt loss blandarfästet.

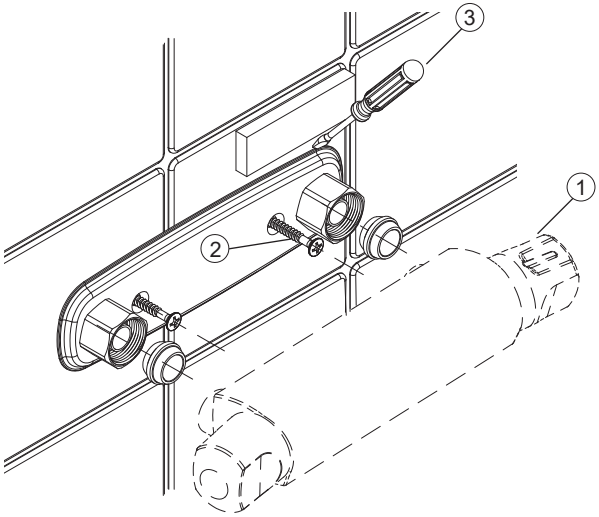

ÅTERMONTERING:

• Se montering.

MONTERINGSANVISNING

VATETTE BLANDARFÄSTE 160 C-C, DY12/15/16/18

för PEX-, PE-RT-, PB-rör oavsett fabrikat och Multilayer-rör.

DY12	FG0116060 | RSK 8128958
DY15	FG0116061 | RSK 8128959
DY16	FG0116062 | RSK 8128960
DY18	FG0116063 | RSK 8128961

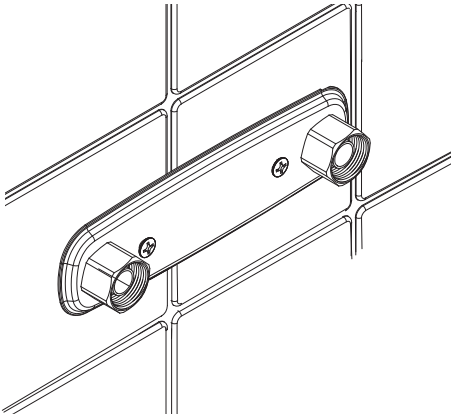

TYPGODKÄNNANDE 3900/89, 0041/01 OMFATTAR

ANVÄNDNINGS-OMRÅDE:	Tappvatteninstallationer och värmesystem där vattnets kvalitet kan jämställas med vatten från kommunal anläggning.		
MAX ARBETSTRYCK:	1 000 kPa (10 bar)	**ARBETS-TEMPERATUR:**	95°C momentant 70°C kontinuerligt

TYPGODKÄNDA FÖR FÖLJANDE RÖR:	• PEX-rör 12x1,7-2,0 enligt standard
	• PEX-rör 15x2,5, enligt standard • PE-RT-rör 15x2,5, enligt standard
	• PEX-rör 16x2,0-2,25, enligt standard • PE-RT-rör 16x2,0-2,25, enligt standard • PB-rör 16x2,0, enligt standard • Multilayer-rör (PE-RTAlu) 16x2,0 av fabrikat LK, Thermotech
	• PEX-rör 18x2,5, enligt standard • PE-RT-rör 18x2,5, enligt standard

Villeroy & Boch Gustavsberg garanterar funktionaliteten för följande rör:	• Multilayer-rör (PE-RTAlu) 16x2,0 av fabrikat Uponor, Roth, Henco, Fränkische, Geberit, a-collection

1002 CERTIFIERING KONTROLL RI. SE

3900/89, 0041/01

636137/4 2017-10-31

VATETTE BLANDARFÄSTE 160 C-C, DY12/15/16/18

FÖRUTSÄTTNINGAR

- Installationen skall utföras enligt Branschregler Säker Vatteninstallation.
- Rören skall vara fixerade, vinkelräta och sticka ut 100 mm.
- Skruvinfästning skall göras i massiv konstruktion, i betong, reglar eller Säker Vatten-väggen och avtätas mot tätskiktet.
- Rören kalibreras och gradas invändigt med avsett verktyg samt fixeras och avtätas enligt rörfabrikantens anvisningar.

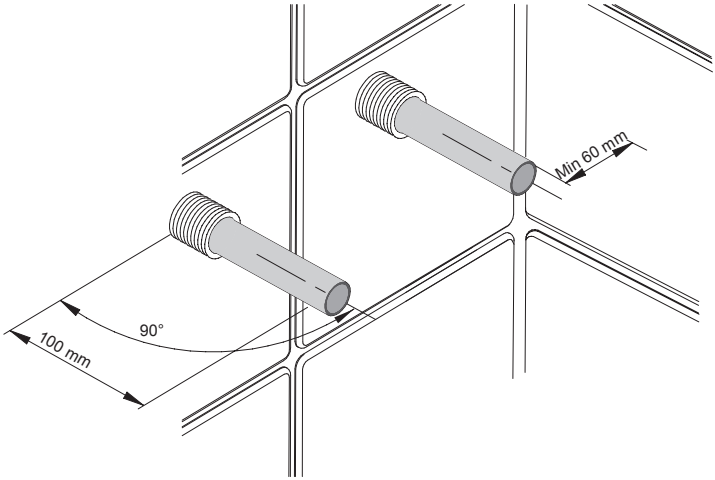

MONTERING I REGLAR ELLER SÄKER VATTEN-VÄGGEN

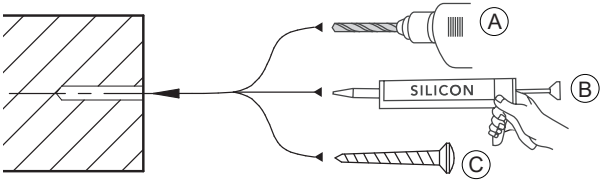

MONTERING I BETONGVÄGG

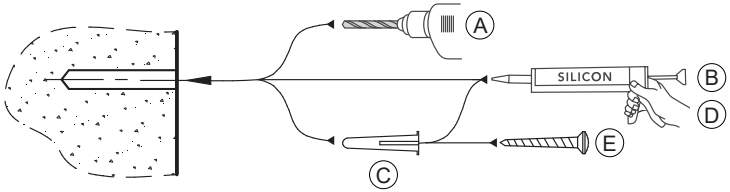

VATETTE BLANDARFÄSTE 160 C-C, DY12/15/16/18

MONTERING:

1. Skyddsrören skäres 2 mm utvändigt vägg.
2. **Tryck in mediarören hårt** och markera **25 mm** från vägg.
3. Kapa vid markering, grada och kalibrera rören med avsett verktyg.
4. Fyll skruvhålen med silikon.
5. Montera blandarfästet och skruva fast med VVS-skruvarna.
6. Trä på konorna på rören.
7. För in stödhylsorna i rören (kan skruvas i vid behov).
8. Montera blandaren.

Drag anslutningsmuttrarna växelvis tills de stumnar.
Vänta några minuter och efterdrag.

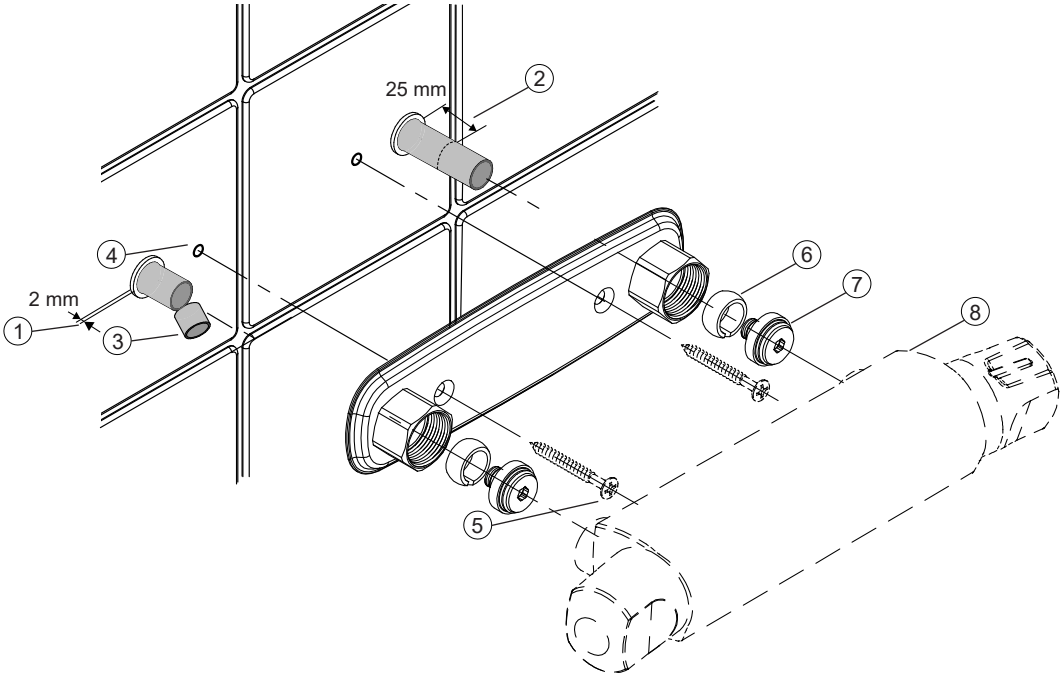

VATETTE BLANDARFÄSTE 160 C-C, DY12/15/16/18

DEMONTERING:

1. Avlägsna blandaren.
2. Skruva ur VVS-skruvarna.
3. Bänd försiktigt loss blandarfästet.
4. Skruva ur stödhylsan med insexnyckeln.

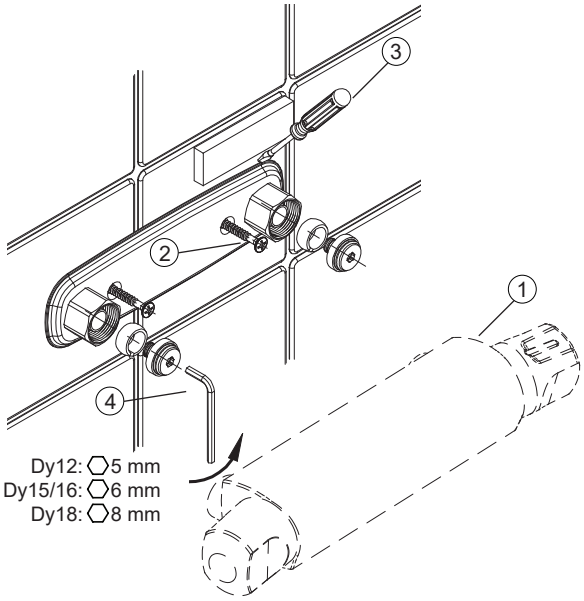

ÅTERMONTERING

- Se montering.

MONTERINGSANVISNING

VATETTE BLANDARFÄSTE 150 C-C, DY12/15

för koppar- och rostfria stålrör.

DY12 och 15	FG0115050 | RSK 8128932

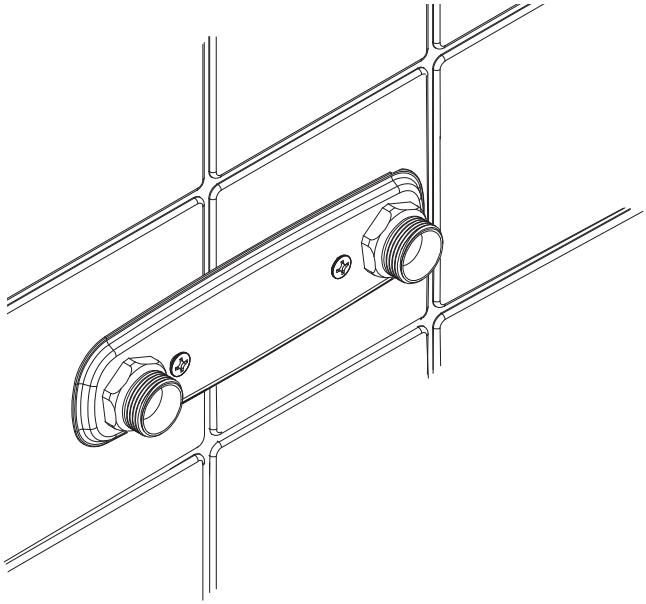

TYPGODKÄNNANDE 3900/89 OMFATTAR			
ANVÄNDNINGS-OMRÅDE:	Tappvatteninstallationer och värmesystem där vattnets kvalitet kan jämställas med vatten från kommunal anläggning.		
MAX ARBETSTRYCK:	1 000 kPa (10 bar)	**ARBETS-TEMPERATUR:**	95°C momentant 70°C kontinuerligt
TYPGODKÄNDA FÖR FÖLJANDE RÖR:	• Kopparrör DY12 / DY15		

CERTIFIERING KONTROLL 1002 RISE

3900/89

636 225/11 2017-10-31

VATETTE BLANDARFÄSTE 150 C-C, DY12/15

FÖRUTSÄTTNINGAR:

- Installationen skall utföras enligt Branschregler Säker Vatteninstallation.
- Rören skall vara fixerade, vinkelräta och sticka ut 100 mm.
- Skruvinfästning skall göras i massiv konstruktion, i betong, reglar eller Säker Vatten-väggen och avtätas mot tätskiktet.
- Rören kalibreras och gradas invändigt enligt rörfabrikantens anvisningar.
- Rören skall vara fixerade och avtätade mot tätskiktet. Medföljande röravtätning skall monteras.

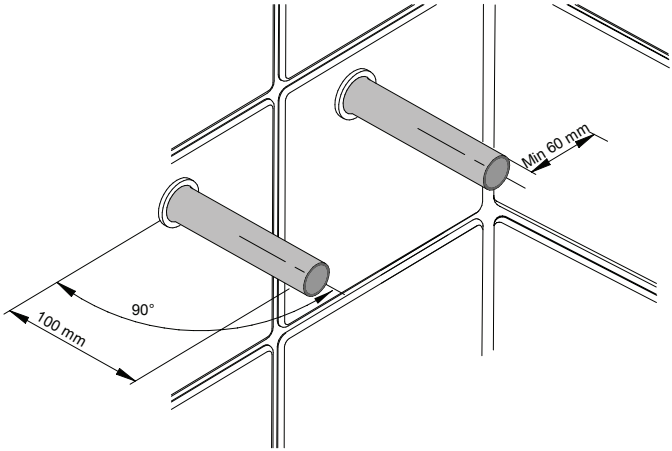

MONTERING I REGLAR ELLER SÄKER VATTEN-VÄGGEN

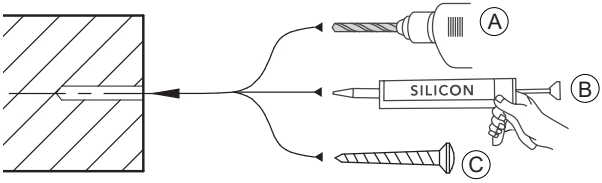

MONTERING I BETONGVÄGG

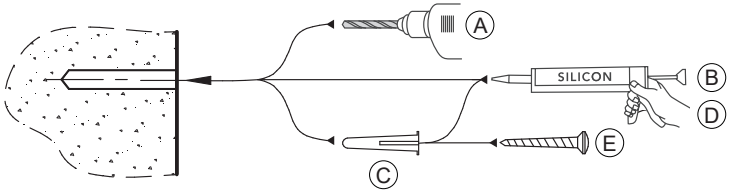

VATETTE BLANDARFÄSTE 150 C-C, DY12/15

MONTERING:

1. Plastbelagda rör skalas och skäres 2 mm utvändigt vägg.
2. Markera: **29 mm** från vägg.
3. Kapa vid markering.
4. Kontrollera att rören är **fria från längsgående repor och grader.**
   Slipa runt rörändan med slipduk.
5. Trä på röravtätningarna.
6. Fyll skruvhålen med silikon.
7. Montera blandarfästet och skruva fast med VVS-skruvarna.
8. Trä på konorna på röret.
   Använd stödhylsor på mjuka och halvhårda kopparrör.
9. Montera blandaren.
   Drag anslutningsmuttrarna växelvis tills de stumnar.
   Vänta några minuter och efterdrag.

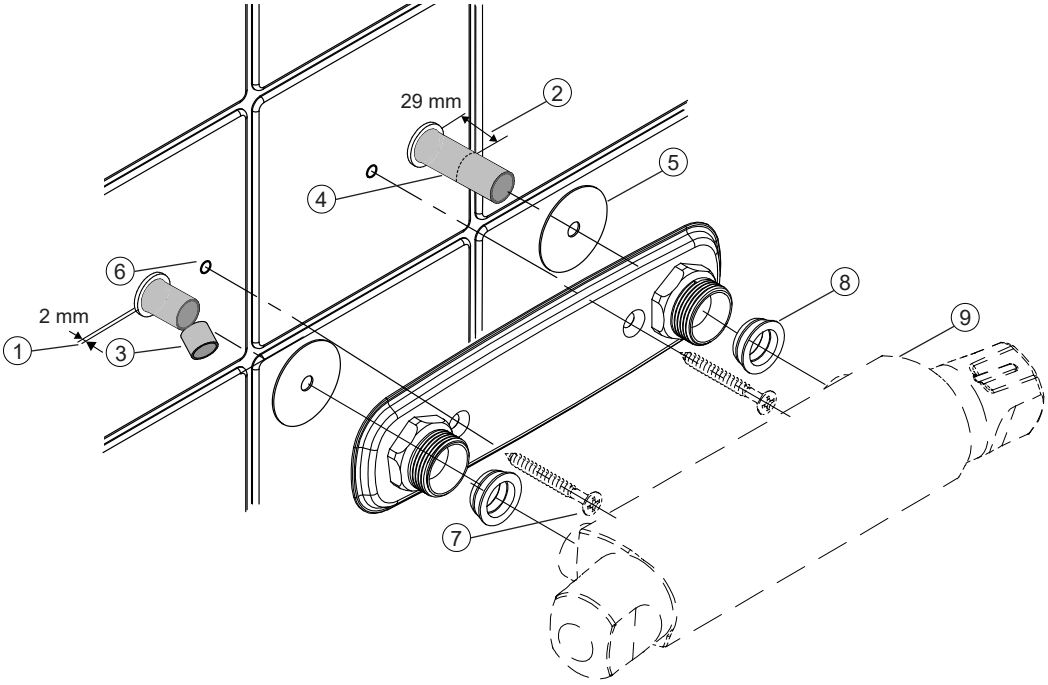

VATETTE BLANDARFÄSTE 150 C-C, DY12/15

DEMONTERING:

1. Avlägsna blandaren.
2. Skruva ur VVS-skruvarna.
3. Bänd försiktigt loss blandarfästet.

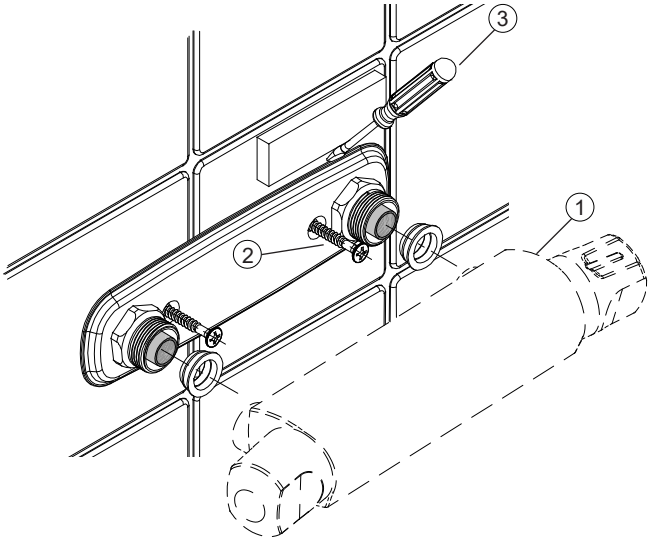

ÅTERMONTERING:

• Se montering.

MONTERINGSANVISNING

VATETTE BLANDARFÄSTE 150 C-C, DY12

för PEX-rör.

DY12	FG0115060 | RSK 8128962

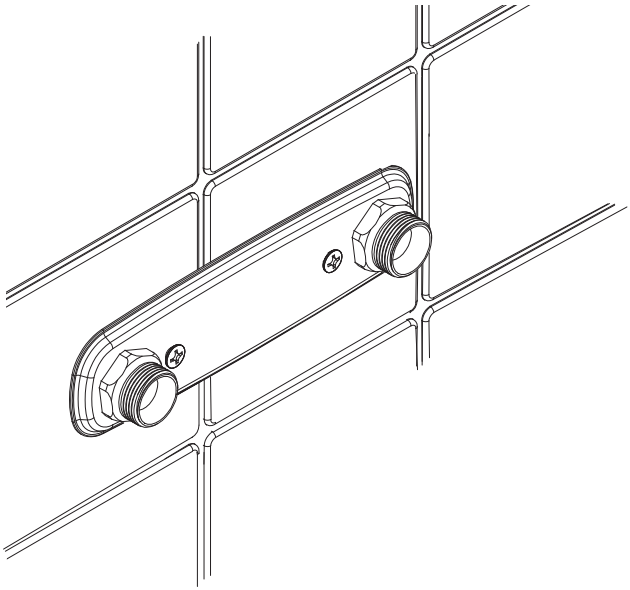

TYPGODKÄNNANDE 3900/89, 0041/01 OMFATTAR			
ANVÄNDNINGS-OMRÅDE:	Tappvatteninstallationer och värmesystem där vattnets kvalitet kan jämställas med vatten från kommunal anläggning.		
MAX ARBETSTRYCK:	1 000 kPa (10 bar)	**ARBETS-TEMPERATUR:**	95°C momentant 70°C kontinuerligt
TYPGODKÄNDA FÖR FÖLJANDE RÖR:	• PEX-rör 12x1,7-2,0 enligt standard.		

1002 CERTIFIERING KONTROLL RISE

3900/89, 0041/01

VATETTE BLANDARFÄSTE 150 C-C, DY12

FÖRUTSÄTTNINGAR:

- Installationen skall utföras enligt Branschregler Säker Vatteninstallation.
- Rören skall vara fixerade, vinkelräta och sticka ut 100 mm.
- Skruvinfästning skall göras i massiv konstruktion, i betong, reglar eller Säker Vatten-väggen och avtätas mot tätskiktet.
- Rören kalibreras och gradas invändigt med avsett verktyg samt fixeras och avtätas enligt rörfabrikantens anvisningar.

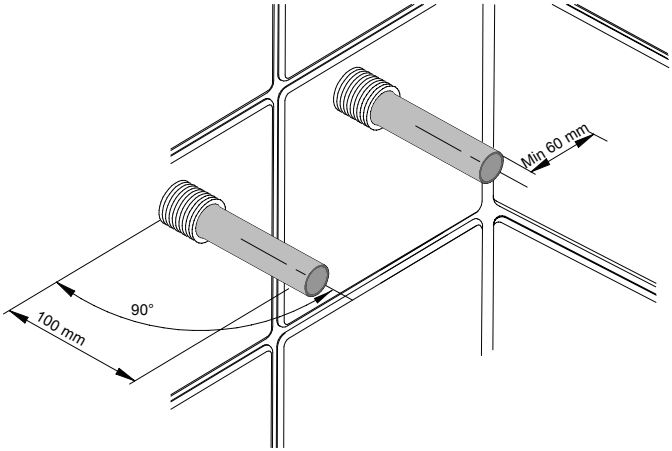

MONTERING I REGLAR ELLER SÄKER VATTEN-VÄGGEN

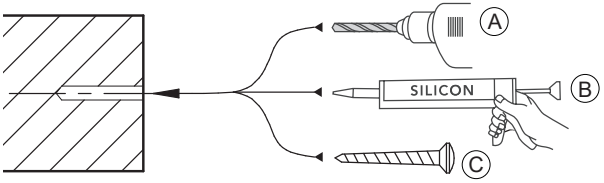

MONTERING I BETONGVÄGG

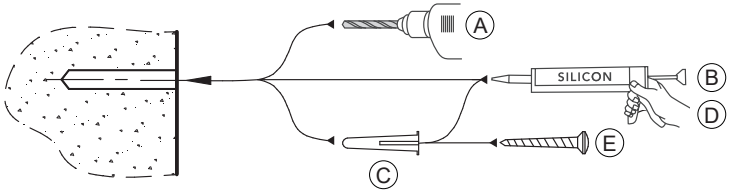

VATETTE BLANDARFÄSTE 150 C-C, DY12

MONTERING:

1. Skyddsrören skäres 2 mm utvändigt vägg.
2. **Tryck in mediarören hårt** och markera **29 mm** från vägg.
3. Kapa vid markering, grada och kalibrera rören med avsett verktyg.
4. Fyll skruvhålen med silikon.
5. Montera blandarfästet och skruva fast med VVS-skruvarna.
6. Trä på konorna på röret.
7. För in stödhylsorna i röret (kan skruvas i vid behov).
8. Montera blandaren.

Drag anslutningsmuttrarna växelvis tills de stumnar.
Vänta några minuter och efterdrag.

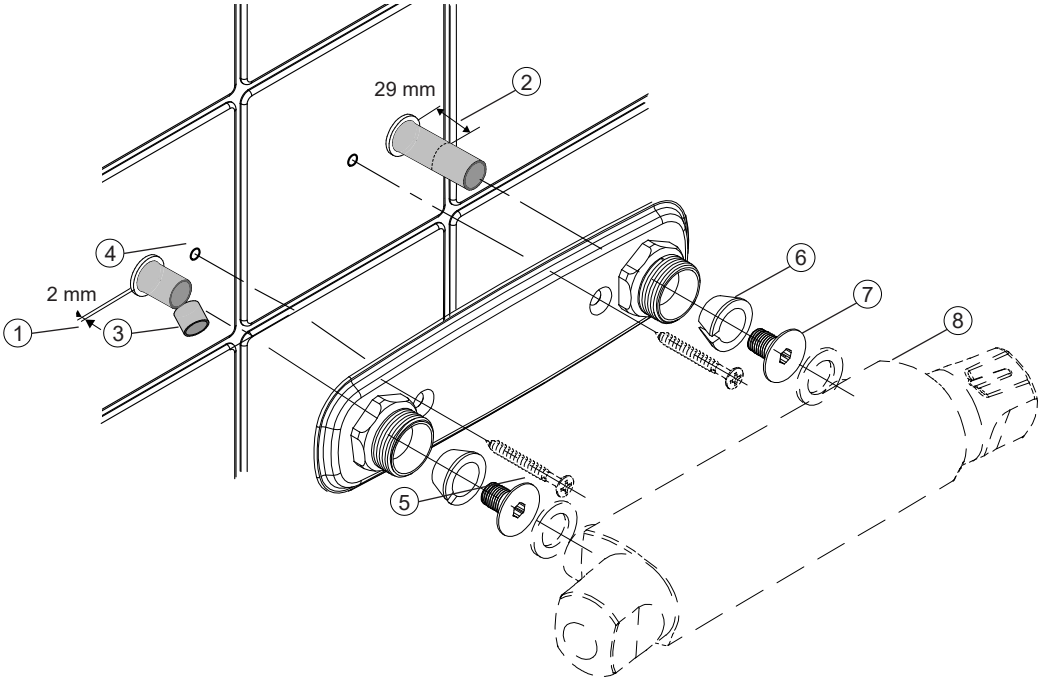

VATETTE BLANDARFÄSTE 150 C-C, DY12

DEMONTERING:

1. Avlägsna blandaren.
2. Skruva ur VVS-skruvarna.
3. Bänd försiktigt loss blandarfästet.
4. Skruva ur stödhylsan med insexnyckeln.

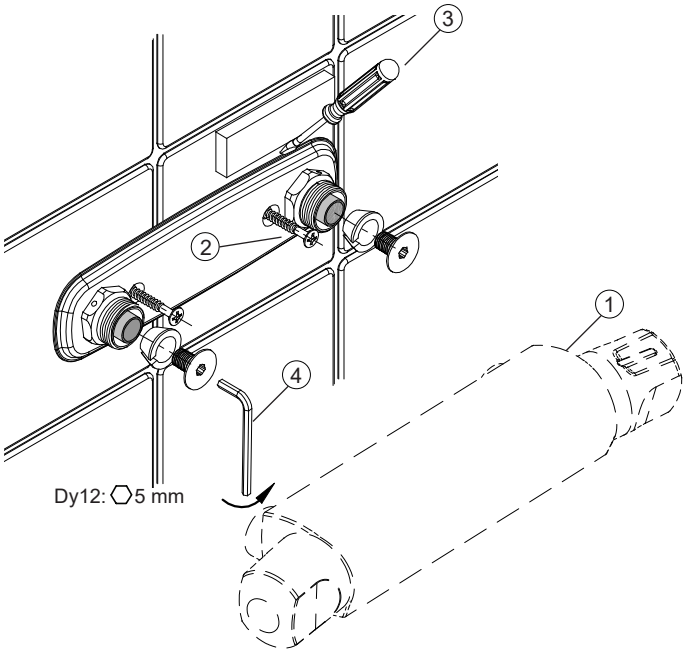

ÅTERMONTERING:

- Se montering.

MONTERINGSANVISNING

VATETTE BLANDARFÄSTE 150 C-C, DY15/16

för PEX-, PE-RT-, PB-rör oavsett fabrikat och Multilayer-rör.

DY15	FG0115061 | RSK 8128963
DY16	FG0115062 | RSK 8128964

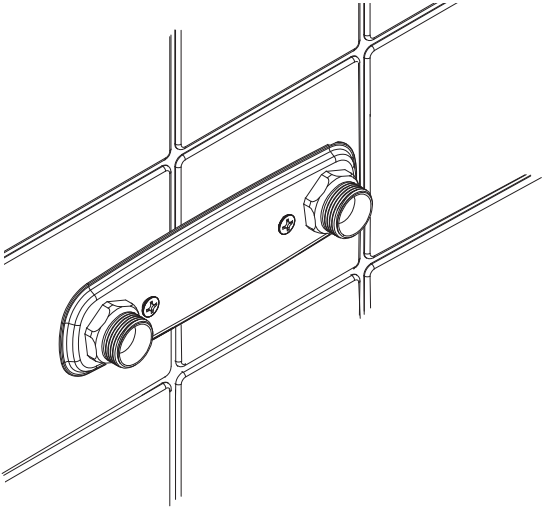

TYPGODKÄNNANDE 3900/89, SC0703-10 OMFATTAR			
ANVÄNDNINGS-OMRÅDE:	Tappvatteninstallationer och värmesystem där vattnets kvalitet kan jämställas med vatten från kommunal anläggning.		
MAX ARBETSTRYCK:	1 000 kPa (10 bar)	**ARBETS-TEMPERATUR:**	95°C momentant 70°C kontinuerligt
TYPGODKÄNDA FÖR FÖLJANDE RÖR:	• PEX-rör 15x2,5, enligt standard • PE-RT-rör 15x2,5, enligt standard		
	• PEX-rör 16x2,0-2,25, enligt standard • PE-RT-rör 16x2,0-2,25, enligt standard • PB-rör 16x2,0, enligt standard • Multilayer-rör (PE-RTAlu) 16x2,0 av fabrikat LK, Thermotech		

Villeroy & Boch Gustavsberg garanterar funktionaliteten för följande rör:	• Multilayer-rör (PE-RTAlu) 16x2,0 av fabrikat Uponor, Roth, Henco, Fränkische, Geberit, a-collection

CERTIFIERING KONTROLL 1002 RISE

3900/89, SC0703-10

VATETTE BLANDARFÄSTE 150 C-C, DY15/16

FÖRUTSÄTTNINGAR:

- Installationen skall utföras enligt Branschregler Säker Vatteninstallation.
- Rören skall vara fixerade, vinkelräta och sticka ut 100 mm.
- Skruvinfästning skall göras i massiv konstruktion, i betong, reglar eller Säker Vatten-väggen och avtätas mot tätskiktet.
- Rören kalibreras och gradas invändigt med avsett verktyg samt fixeras och avtätas enligt rörfabrikantens anvisningar.

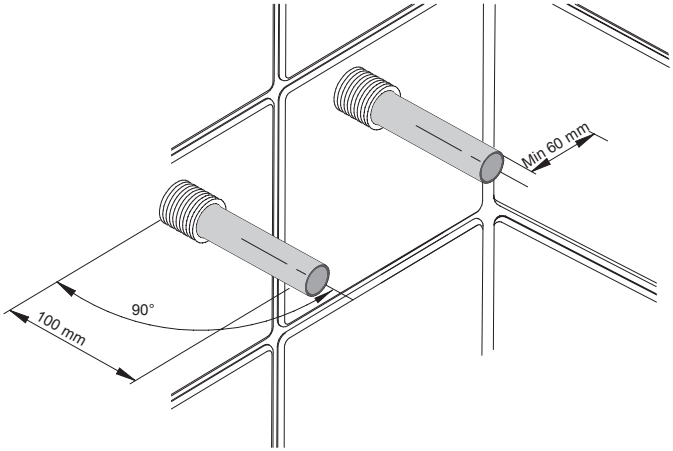

MONTERING I REGLAR ELLER SÄKER VATTEN-VÄGGEN

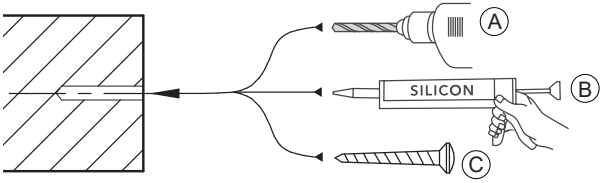

MONTERING I BETONGVÄGG

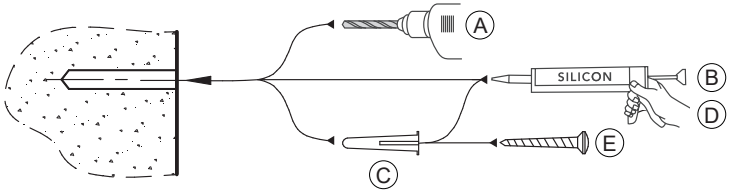

VATETTE BLANDARFÄSTE 150 C-C, DY15/16

MONTERING:

1. Skyddsrören skäres 2 mm utvändigt vägg.
2. **Tryck in mediarören hårt** och markera **25 mm** från vägg.
3. Kapa vid markering, grada och kalibrera rören med avsett verktyg.
4. Fyll skruvhålen med silikon.
5. Montera blandarfästet och skruva fast med VVS-skruvarna.
6. Trä på klämhylsorna på röret.
7. Montera blandaren OBS, åtdragning skall ske med fiberpackning.
   Drag anslutningsmuttrarna växelvis tills de stumnar.
   Vänta några minuter och efterdrag.

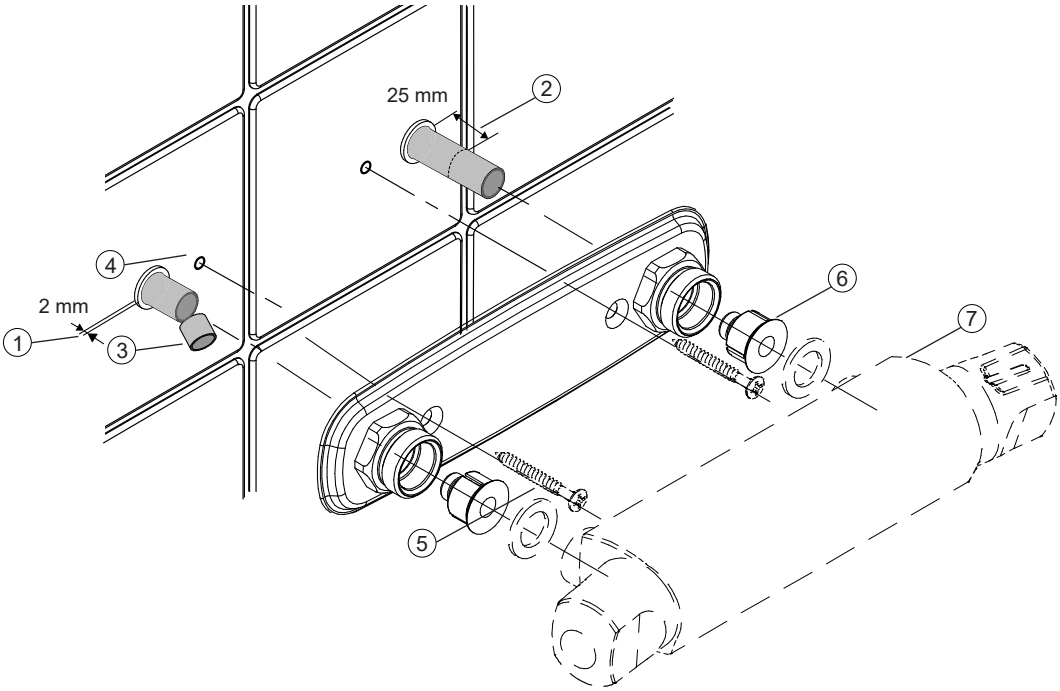

MONTERINGSANVISNING

VATETTE FÖRDELARE 40 C-C

för anslutning mot Vatette Väggkopplingssystem.

ANVÄNDNINGS-OMRÅDE:	Tappvatten, värmeanläggningar, luft, kylanläggningar (kylmediet får absolut inte vara aggressivt mot mässing, vid osäkerhet kontakta Villeroy & Boch Gustavsberg AB).		
MAX ARBETSTRYCK:	1 000 kPa (10 bar)	**MAX ARBETS-TEMPERATUR:**	100°C

TYPGODKÄNNANDE 0042/05 OMFATTAR			
ANVÄNDNINGS-OMRÅDE:	Tappvatteninstallationer och värmesystem där vattnets kvalitet kan jämställas med vatten från kommunal anläggning.		
MAX ARBETSTRYCK:	1 000 kPa (10 bar)	**ARBETS-TEMPERATUR:**	95°C momentant 70°C kontinuerligt
TYPGODKÄNDA FÖR FÖLJANDE RÖR:	• Se monteringsanvisning för respektive kopplingstyp		

FÖRUTSÄTTNINGAR:

- Installationen skall utföras enligt Branschregler Säker Vatteninstallation.
- Liknande detaljer av annat fabrikat får inte användas tillsammans med System Vatette.
- Vatette Fördelare 40 c-c ansluts mot Vatette Väggbricka Dy15/16, täckbricka eller Vatette Väggenomföringssystem.
- Matning till fördelaren skall ske till anslutningen vid kulan.

MONTERING:

1. Anslut fördelaren till väggbrickan.
2. Drag åt muttrarna på väggbrickan växelvis.

Åtdragning: Cu-rör 1 varv efter handåtdragning

PEX-rör / Vatette Plast 2 varv efter handåtdragning

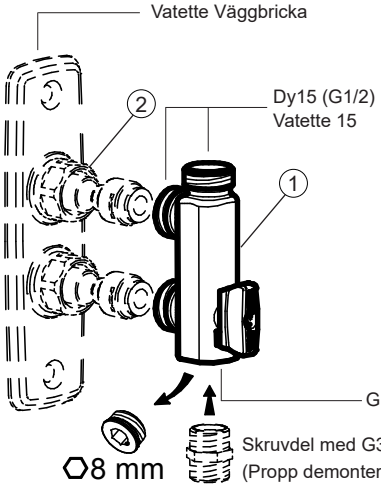

Monteringstips: Monteringen kan förenklas genom fördragning mot skruvdel Dy15, demontera skruvdelen, montera därefter fördelaren och efterdrag.

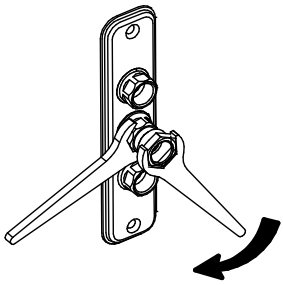

0042/05

1.51/18455

MONTERINGSANVISNING

VATETTE FÖRDELARE

för kopparrör, rostfria stålrör, PEX-, PB- och Multilayer-rör.

ANVÄNDNINGS-OMRÅDE:	Tappvatten, värmeanläggningar, luft, oljor, fotogen, bensin, gasol, naturgas, kyl-anläggningar (kylmediet får absolut inte vara aggressivt mot mässing, vid osäkerhet kontakta Villeroy & Boch Gustavsberg AB).		
MAX ARBETSTRYCK:	1 600 kPa (16 bar)	**MAX ARBETS-TEMPERATUR:**	120°C

TYPGODKÄNNANDE 0995/74 OMFATTAR			
ANVÄNDNINGS-OMRÅDE:	Tappvatteninstallationer och värmesystem där vattnets kvalitet kan jämställas med vatten från kommunal anläggning.		
MAX ARBETSTRYCK:	1 000 kPa (10 bar)	**ARBETS-TEMPERATUR:**	95°C momentant 70°C kontinuerligt
TYPGODKÄNDA FÖR FÖLJANDE RÖR:	• Se monteringsanvisning för respektive kopplingstyp		

FÖRUTSÄTTNINGAR:	• Installationen skall utföras enligt Branschregler Säker Vatteninstallation. • Liknande detaljer av annat fabrikat får inte användas tillsammans med System Vatette.
MONTERING:	• Montering enligt monteringsanvisning för respektive kopplingstyp.

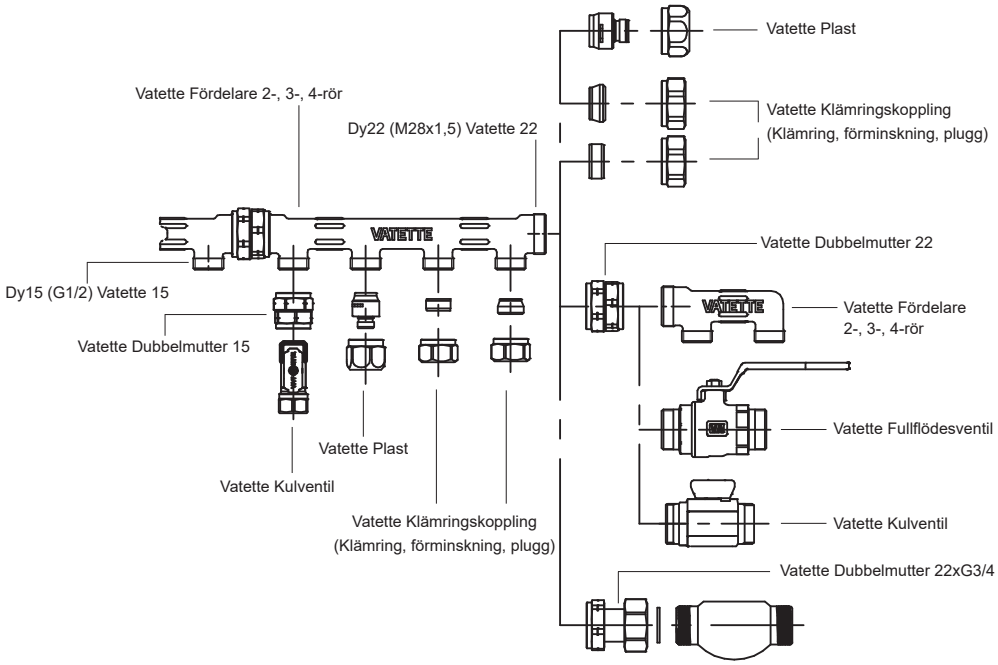

1002 CERTIFIERING KONTROLL RISE

PRODUKTSERTIFIKAT PS 0070 SINTEF Certification

STF

0995/74

633 328/5 2017-10-31

MONTERINGSANVISNING

VATETTE DUBBELMUTTER

för anslutning mot Vatette-ända 12, 15, 22 och G3/4 planända.

ANVÄNDNINGS-OMRÅDE:	Tappvatten, värmeanläggningar, luft, oljor, fotogen, bensin, gasol, naturgas, kylanläggningar (kylmediet får absolut inte vara aggressivt mot mässing, vid osäkerhet kontakta Villeroy & Boch Gustavsberg AB).
MAX ARBETSTRYCK:	1 600 kPa (16 bar)
MAX ARBETSTEMPERATUR:	120°C
FÖRUTSÄTTNINGAR:	• Installationen skall utföras enligt Branschregler Säker Vatteninstallation. • Liknande detaljer av annat fabrikat får inte användas tillsammans med System Vatette.
MONTERING:	• Dubbelmuttrarna drages tills de “stumnar”.

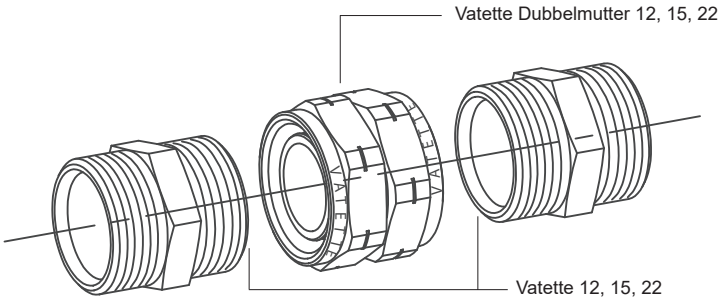

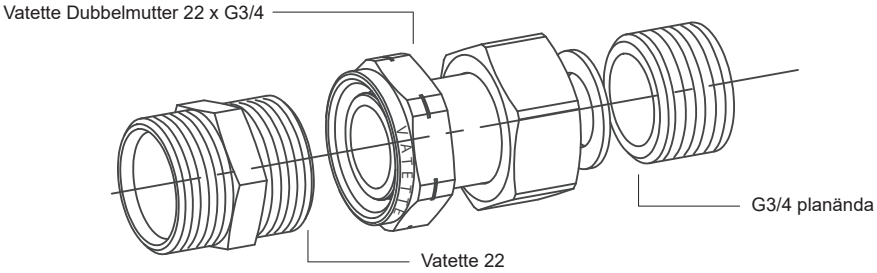

MONTERINGSANVISNING
UTOMHUSKRAN

ANVÄNDNINGS-OMRÅDE:	Tappvatten
MAX ARBETSTRYCK:	1 000 kPa (10 bar)
MAX ARBETSTEMPERATUR:	60°C
FÖRUTSÄTTNINGAR:	• Installationen skall utföras enligt Branschregler Säker Vatteninstallation. • Utomhuskranens anslutningsvinkel skall placeras i frostfritt utrymme.
MONTERING:	1. Borra hål Ø20-25, med 3° lutning. 2. Montera utomhuskranen, kapa inloppsrör och spindel vid behov. 3. Montera täckbricka och inloppsvinkel. 4. Drag åt kopplingsmuttrarna med nyckel i lämplig storlek och antal varv enligt nedan (använd inte rörtång). **Åtdragning: Cu-rör 1 varv efter handåtdragning** **PEX-rör 2 varv efter handåtdragning**

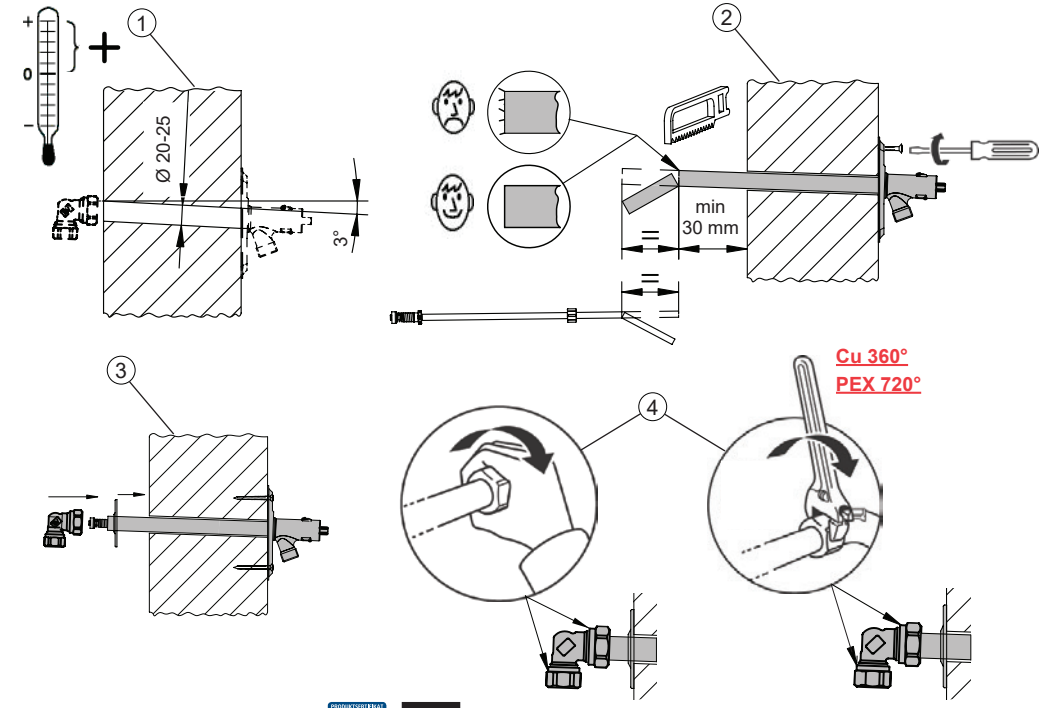

VATETTE ANSLUTNINGSÄNDE
*) Gäller handdragen mutter

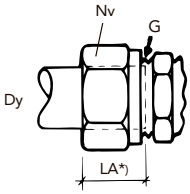

Dim Dy	La	G	Nv
6	15	G 1/4	16
8	18	G 1/4	16
10	17	G 3/8	20
12	20,5	G 3/8	20
15	23	G 1/2	24
18	24	M24x1,5	28
22	26	M28x1,5	32
28	29	M34x1,5	38
35	34	M42x2	47
42	36	M50x2	56
54	42	M65x2	72

RAK KOPPLING 1130
*) Gäller handdragen mutter

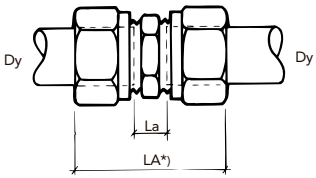

Dimension Dy x Dy	Bygglängder La	LA
6	6	36
8	2	38
10	5	39
12	1	42
15	1	47
18	1	49
22	1	53
28	1	59
35	2	70
42	3	75
54	2	86
10x8	3	39
12x8	1	40
12x10	3	40,5
15x8	2	43
15x10	3	43
15x12	1	44,5
16x10	-	44
16x12	-	45
16x15	1	47
18x15	1,5	48,5

LÅNGEN

RAK FÖRLÄNGD KOPPLING 1130-S
*) Gäller handdragen mutter

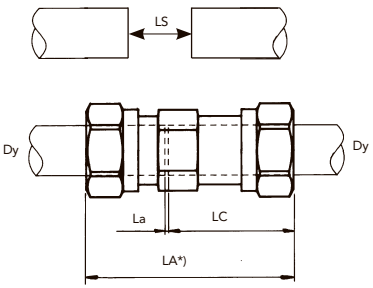

Dimension Dy x Dy	Bygglängder LA	LC	La	Inskarvning LS
12	51,5	31,5	0,5	11,5
15	62	37	1	14
22	71,5	43	1	16
28	75	45	1	16
12x10	52,5	31,5	3	11,5

RAK KOPPLING 1136
*) Gäller handdragen mutter

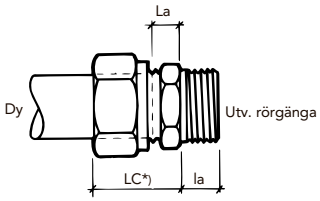

Dimension Dy x Utv. rörgänga	Bygglängder		
	La	LC	la
8xG 1/4	3	21	8,5
10xG 3/8	4,5	21,5	9
12xG 3/8	2,5	23	9
15xG 3/8	3	26	9
10xG 1/2	5,5	22,5	11
12xG 1/2	3,5	24	11
15xG 1/2	3	26	11
16xG 1/2	3	26	11
18xG 1/2	3,5	27,5	11
18xG 3/4	5	29	12,5
22xG 3/4	3,5	29,5	12,5
28xG 1	3,5	32,5	14
35xG 1 1/4	5,5	39,5	16
42xG 1 1/2	6,5	42,5	16
54xG 2	5	47	19

RAK KOPPLING 1138
*) Gäller handdragen mutter

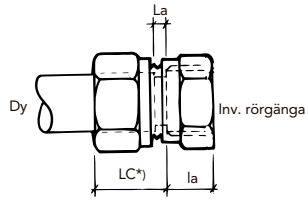

Dimension Dy x Inv. rörgänga	Bygglängder		
	La	LC	la
10xG 3/8	3	20	11
12xG 3/8	1	21,5	11
15xG 3/8	1	24	11
10xG 1/2	3	20	13,5
12xG 1/2	1	21,5	13,5
15xG 1/2	1	24	13,5
18xG 1/2	2	26	13,5
18xG 3/4	1,5	25,5	15
22xG 3/4	1	27	15
28xG 1	1,5	30,5	17,5
35xG 1 1/4	1	35	19,5
42xG 1 1/2	1	37	19,5
54xG 2	2	44	23

VINKELKOPPLING 1139
*) Gäller handdragen mutter

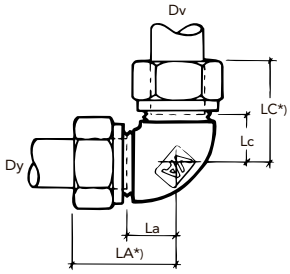

Dimension Dy x Dy	Bygglängder			
	Lc	LC	La	LA
6	11	26	11	26
8	9	27	9	27
10	11,5	28,5	11,5	28,5
12	9,5	30	9,5	30
15	9	32	9	32
18	11,5	35,5	11,5	35,5
22	12	38	12	38
28	15	44	15	44
35	24,5	58,5	24,5	58,5
42	31,5	67,5	31,5	67,5
54	38	80	38	80
12x10	9,5	30	11,5	28,5
15x12	9	32	12	32
16x15	13	34	9	32

VINKELKOPPLING 1145
*) Gäller handdragen mutter

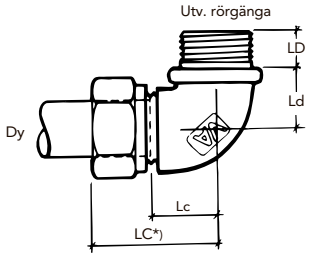

Dimension Dy x Utv. rörgänga	Bygglängder			
	Lc	Ld	LC	LD
8xG 1/4	11,5	20	29,5	8,5
10xG 3/8	11	12,5	28	9
12xG 3/8	9	12,5	29	9
10xG 1/2	14	12,5	31	11
12xG 1/2	12	12,5	32	11
15xG 1/2	11	15,5	34	11
18xG 1/2	10,5	17	34,5	11
18xG 3/4	14,5	20	38,5	12,5
22xG 3/4	12	20	38	12,5
28xG 1	16	23,5	45	14
35xG 1 1/4	19,5	28,5	53,5	16
42xG 1 1/2	23,5	33,5	59,5	16
54xG 2	27	42,5	69	19

VINKELKOPPLING 1147
*) Gäller handdragen mutter

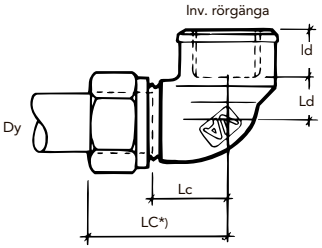

Dimension Dy x Inv. rörgänga	Bygglängder			
	Lc	Ld	LC	Id
10xG 3/8	14	9	31	11
12xG 3/8	12	9	32,5	11
10xG 1/2	14	7,5	31	13,5
12xG 1/2	12	7,5	32,5	13,5
15xG 1/2	11	9,5	34	13,5
18xG 1/2	15,5	13,5	39,5	13,5
18xG 3/4	15,5	13	39,5	15
22xG 3/4	13	13	39	15
28xG 1	17	16,5	46	17,5
35xG 1 1/4	27,5	23,5	61,5	19,5
42xG 1 1/2	31,5	45,5	67,5	19,5
54xG 2	38	52	80	23

T-RÖRSKOPPLING 1165
*) Gäller handdragen mutter

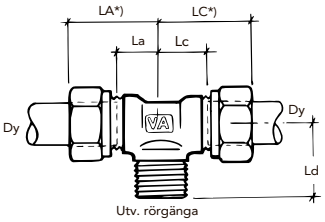

Dimension Dy x Utv. rörgänga x Dy	Bygglängder				
	La	Lc	LA	LC	Ld
12xG 1/2	12	12	32,5	32,5	22
15xG 1/2	9	9	32	32	22
22xG 1/2	8,5	8,5	34,5	34,5	27,5

T-RÖRSKOPPLING 1150

*) Gäller handdragen mutter

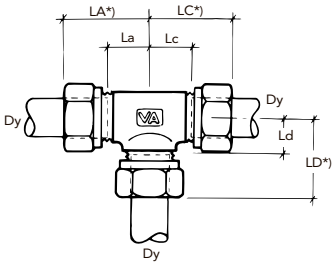

Där Dim för 1 och 3
är lika anges endast 1

Dimension Dy x Utv. rörg.	Bygglängder					
	La	Lc	Ld	LA	LC	LD
6	11	11	11	26	26	26
8	9	9	9	27	27	27
10	11,5	11,5	11,5	28,5	28,5	28,5
12	9,5	9,5	9,5	30	30	30
15	9	9	9	32	32	32
18	11,5	11,5	11,5	35,5	35,5	35,5
22	12	12	12	38	38	38
28	15	15	15	44	44	44
35	19,5	19,5	19,5	53,5	53,5	53,5
42	31,5	31,5	31,5	67,5	67,5	67,5
54	38	38	38	80	80	80
12x10	9,5	9,5	11,5	30	30	28,5
12x15	12	12	9	32,5	32,5	32
15x10	9	9	14	32	32	31
15x12x12	9	9,5	12	32	30	32,5
15x12	9	9	12	32	32	32,5
15x15x12	9	10,5	9	32	31	32
15x18	13	13	11,5	36	36	35,5
15x22	15	13	12	38	36	38
18x12x12	10	11,5	14,5	34	34	35
18x12	10	10	14,5	34	34	35
18x15x15	10	11,5	12	34	34	35
18x15	10	10	12	34	34	35
22x12	7	7	14,5	33	33	35
22x12x15	8,5	9	14,5	34,5	32	35
22x15x15	8,5	9	12,5	34,5	32	35,5
22x15	8,5	8,5	14,5	34,5	34,5	37,5
22x18	12	12	14,5	38	38	38,5
22x22x15	12	13	12	38	36	38
28x22	15	15	17	44	44	43

T-RÖRSKOPPLING 1166

*) Gäller handdragen mutter

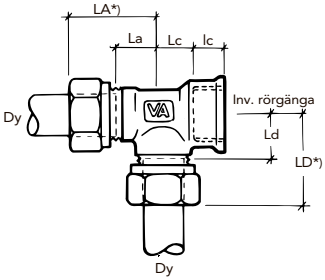

Dimension Dy x Dy x Inv. rörg.	Bygglängder					
	La	Lc	Ld	LA	Ic	LD
15x15xG 1/2	9	9,5	11	32	13,5	34

T-RÖRSKOPPLING 1167

*) Gäller handdragen mutter

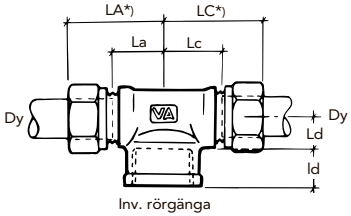

Dimension Dy x Dy x Inv. rörg.	Bygglängder					
	La	Lc	Ld	LA	LC	Id
12xG 1/2	12	12	7,5	32,5	32,5	13,5
15xG 1/2	11	11	9,5	34	34	13,5

VENTILFÄSTE 1175
*) Gäller handdragen mutter

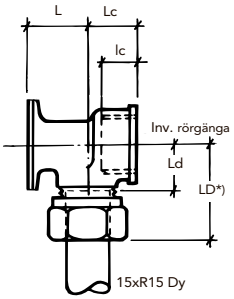

Dimension Dy x Inv. rörg.	Bygglängder				
	lc	Ld	LD	Lc	L
10xG 1/2	13,5	14,5	31,5	18	19,5
12xG 1/2	13,5	14,5	34,5	18	19,5
15xG 1/2	13,5	12	35	18	19,5
16xG 1/2	13,5		28	18	22
20xG 3/4	15		32	24	28

BYGGMÅTT Vatette Kulventiler

RAK VENTIL 1130 kulv.
*) Gäller handdragen mutter

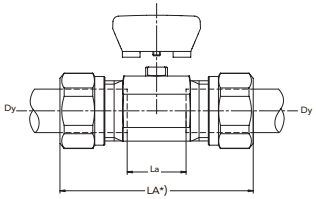

Dimension Dy x Dy	Bygglängder	
	LA	La
10	60	25
12	62	21
15	66	20
18	81	32
22	81	28
12x10	60,5	21
15x10	63	22
15x12	64	20
16x10	70	37
16x12	71	35
16x15	73	35

RAK VENTILDEL 1131 kulv.

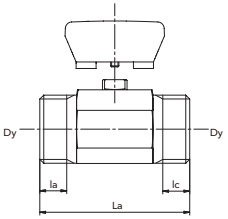

Dimension Dy x Dy	Bygglängder		
	La	la	lc
12 (G 3/4)	42	8	8
15 (G1/2)	46	9	9

RAK VENTIL 1136 kulv.
*) Gäller handdragen mutter

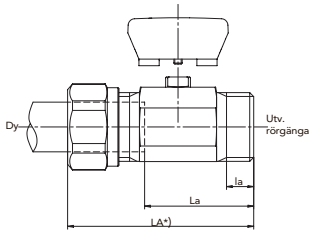

Dimension Dy x Utv.rörg.	Bygglängder		
	LA	La	la
12 x G 3/4	52	31,5	8
10 x G 1/2	53	33	9
12 x G 1/2	54	33	9
15 x G 1/2	56	33	9

RAK VENTIL 1138 kulv.
*) Gäller handdragen mutter

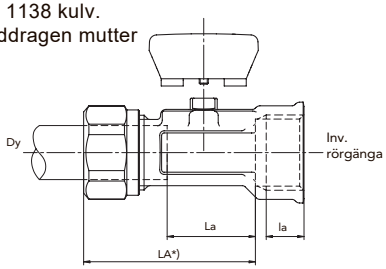

Dimension Dy x Inv. rörg.	Bygglängder		
	LA	La	la
12 x G3/8	46,5	28	8,5
10 x G1/2	52	28	10,5
12 x G1/2	52	28	10,5
15 x G1/2	51	28	10,5

RAK VENTILDEL

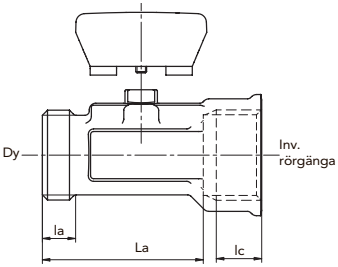

Dimension Dy x Inv. rörg.	Bygglängder		
	La	la	lc
12(G 3/8) x G3/8	39	8	8,5
15 (G1/2) x G1/2	41	9	10,5

RAK VENTIL 1135 kulv.

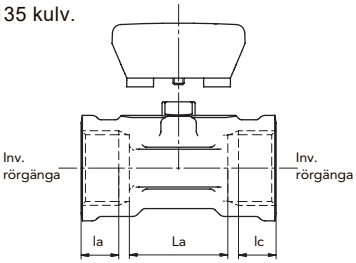

Dimension Inv. rörg. x Inv. rörg.	Bygglängder		
	La	la	lc
G 3/8	22,5	9	9
G 1/2	29,5	11	11

VINKELVENTIL 1139 kulv.
*) Gäller handdragen mutter

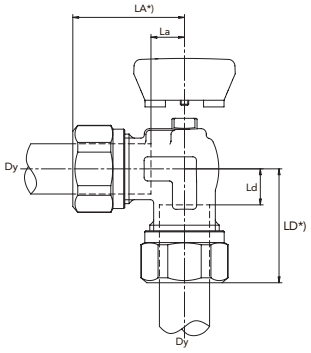

Dimension Dy x Dy	Bygglängder			
	LA	la	LD	Ld
10	42	24	29	11
12	41	21	28	7,5
15	33	10	33,5	10,5
18	41	17	41	17
22	41	14	41	14

VINKELVENTILDEL

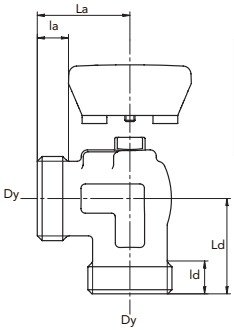

Dimension Dy x Dy	Bygglängder			
	La	la	Ld	ld
12 (G3/8)	32	7,5	18	7,5
15 (G1/2)	23	7,5	23,5	7,5

VINKELVENTIL 1145 kulv.

*) Gäller handdragen mutter

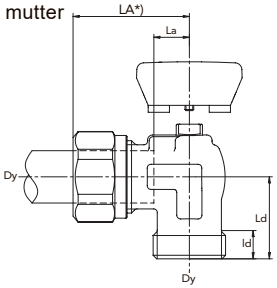

Dimension Dy x Utv. rörg.	Bygglängder			
	LA	La	Ld	ld
10 x G 3/8	42	24	18	7,5
12 x G 3/8	41	21	18	7,5
15 x G 1/2	35	12	26	9

VINKELVENTIL 1147 kulv.

*) Gäller handdragen mutter

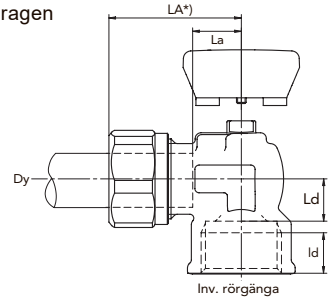

Dimension Dy x Inv. rörg.	Bygglängder			
	LA	La	Ld	ld
15 x G 1/2	35	12	11	11

VINKELVENTIL

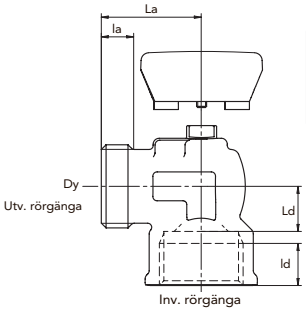

Dimension Dy x Inv. rörg.	Bygglängder			
	La	la	Ld	ld
15 (G1/2) x G 1/2	25	8	11	11

T-VENTIL 1150 kulv.
*) Gäller handdragen mutter

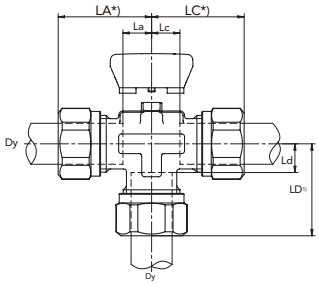

Dimension Dy x Dy x Dy	Bygglängder					
	LA	La	LC	Lc	LD	Ld
12	34	12	34	12	34	12,5
15	33	10	33	10	33	10,5
18	40,5	16	40,5	16	41	15,5
22	40,5	14	40,5	14	41	16,5

T-VENTIL kulv.

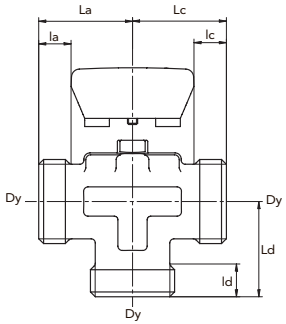

Dimension Dy	Bygglängder					
	La	la	Lc	lc	Ld	ld
15 x G1/2	23	8	23	8	23	8

T-VENTIL 1165 kulv.
*) Gäller handdragen mutter

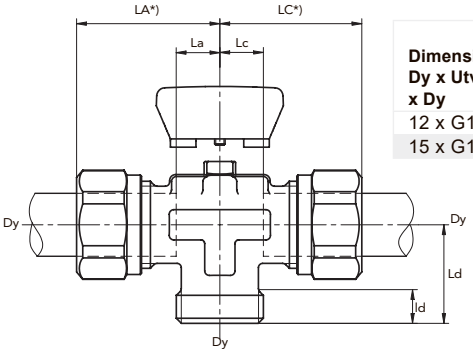

Dimension Dy x Utv.rörg. x Dy	Bygglängder					
	LA	La	LC	Lc	Ld	ld
12 x G1/2	34	12	34	12	23	8
15 x G1/2	33	10	33	10	23	8

FULLFLÖDESVENTIL Dy X Dy

*) Gäller handdragen mutter

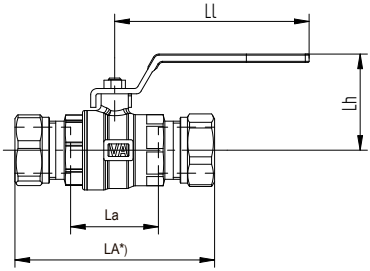

Dimension Dy x Dy	Bygglängder			
	LA	La	Lh	Ll
Kulventil DN 10 12x12	80	40	42	93
Kulventil DN 15 15x15	87	40	42	93
Kulventil DN 20 18x18	93	43	48	93
Kulventil DN 20 22x22	96	42	48	93
Kulventil DN 25 28x28	104	46	54	110
Kulventil DN 32 35x35	128	60	72	130
Kulventil DN 40 42x42	138	68	79	130
Kulventil DN 50 54x54	157	71	92	167

FULLFLÖDESVENTIL Dy X Dy med lång spindel

*) Gäller handdragen mutter

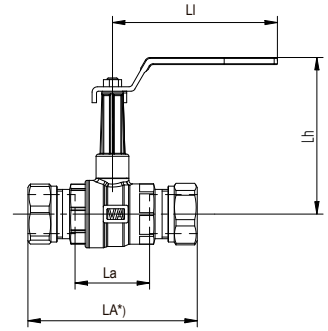

Dimension Dy x Dy	Bygglängder			
	LA	La	Lh	Ll
Kulventil DN 10 12x12	80	40	86	93
Kulventil DN 15 15x15	87	40	86	93
Kulventil DN 20 18x18	93	43	91	93
Kulventil DN 20 22x22	96	42	91	93
Kulventil DN 25 28x28	104	46	96	110
Kulventil DN 32 35x35	128	60	121	130
Kulventil DN 40 42x42	138	68	126	130
Kulventil DN 50 54x54	157	71	140	167

FULLFLÖDESVENTIL Inv x Inv

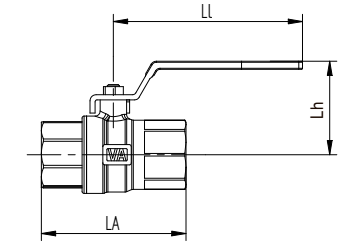

Dimension Inv. rörg. x Inv.rörg.	Bygglängder		
	LA	Lh	Ll
Kulventil DN 10 G3/8 x G3/8	53	42	93
Kulventil DN 15 G1/2 x G1/2	61	42	93
Kulventil DN 20 G3/4 x G3/4	71	48	93
Kulventil DN 25 G1 x G1	84	54	110
Kulventil DN 32 G1 1/4 x G1 1/4	99	72	130
Kulventil DN 40 G1 1/2 x G1 1/2	108	79	130
Kulventil DN 50 G2 x G2	129	92	167

FULLFLÖDESVENTIL Inv x Inv med lång spindel

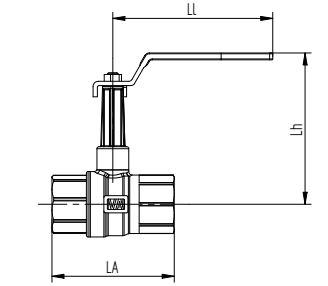

Dimension Inv. rörg. x Inv.rörg.	Bygglängder		
	LA	Lh	Ll
Kulventil DN 10 G3/8 x G3/8	53	86	93
Kulventil DN 15 G1/2 x G1/2	61	86	93
Kulventil DN 20 G3/4 x G3/4	71	91	93
Kulventil DN 25 G1 x G1	84	96	110
Kulventil DN 32 G1 1/4 x G1 1/4	99	121	130
Kulventil DN 40 G1 1/2 x G1 1/2	108	126	130
Kulventil DN 50 G2 x G2	129	140	167

FULLFLÖDESVENTIL FÖR FÖRDELARE Dy X lekande mutter 22

*) Gäller handdragen mutter

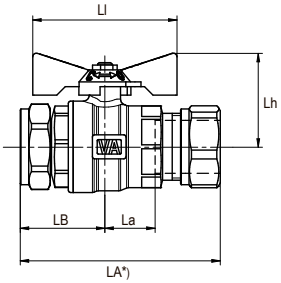

Dimension Dy x Dy	Bygglängder				
	LA	La	LB	Lh	Ll
Kulventil DN 20 22xVat 22	83	21	35	39	60

FULLFLÖDESVENTIL FÖR FÖRDELARE Dy X lekande mutter 22

*) Gäller handdragen mutter

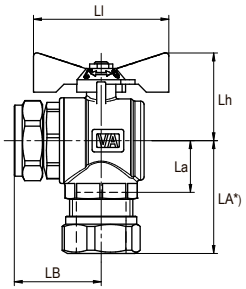

Dimension Dy x Dy	Bygglängder				
	LA	La	LB	Lh	Ll
Kulventil DN 20 22xVat 22	50	23	39	39	60
Kulventil DN 20 22xVat PE32	64	28	39	39	60

FULLFLÖDESVENTIL Dy X Dy

*) Gäller handdragen mutter

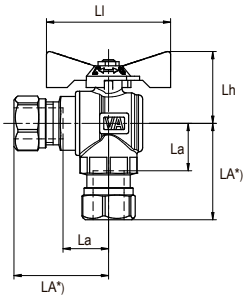

Dimension Dy x Dy	Bygglängder			
	LA	La	Lh	Ll
Kulventil DN 15 15x15	46	22	35	60
Kulventil DN 20 22x22	50	23	39	60

FÖRDELARE 2-RÖR

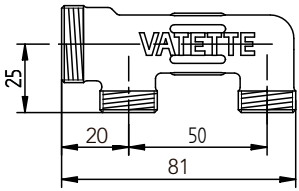

FÖRDELARE 3-RÖR

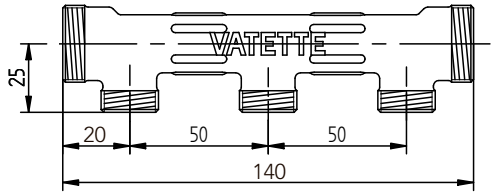

FÖRDELARE 4-RÖR

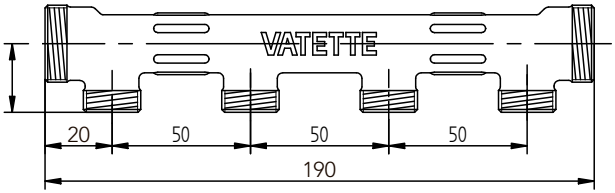

FÖRDELARE + DUBBELMUTTER 22

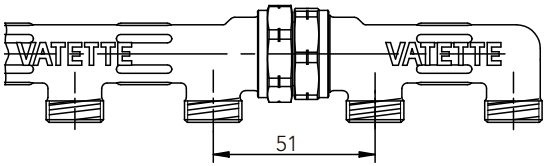

DUBBELMUTTER 12
DUBBELMUTTER 15
DUBBELMUTTER 22

DUBBELMUTTER G 3/4 x 22

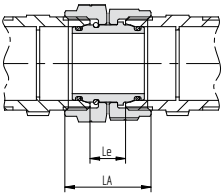

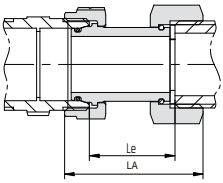

Dimension	Bygglängder	
	LA	Le
12	24	11
15	25	11
22	26	11
G 3/4 x 22	42	25

VÄGGBRICKA FÖR
KOPPAR- / ROSTFRIA STÅLRÖR

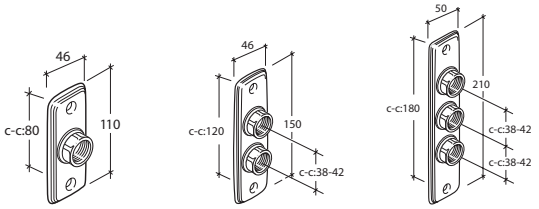

VÄGGBRICKA FÖR
PEX-, PE-RT-, PB- OCH MULTILAYER-RÖR

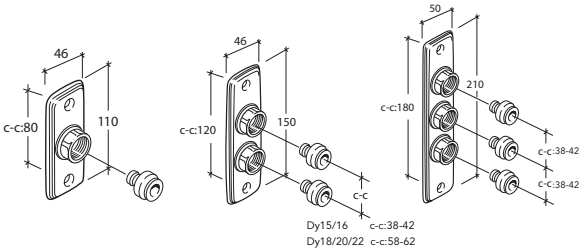

TÄCKBRICKA FÖR
RÖR DY10-22

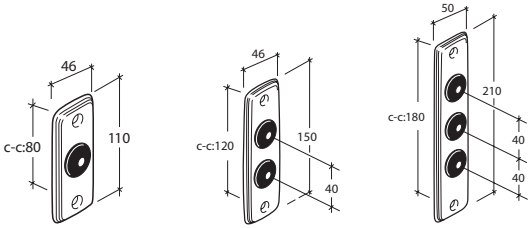

BLANDARFÄSTE FÖR DOLD RÖRDRAGNING

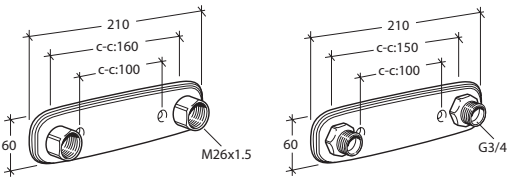

BLANDARFÄSTE FÖR UTANPÅLIGGANDE
RÖRDRAGNING

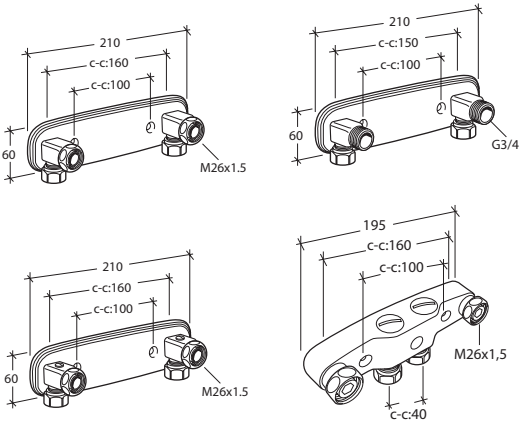

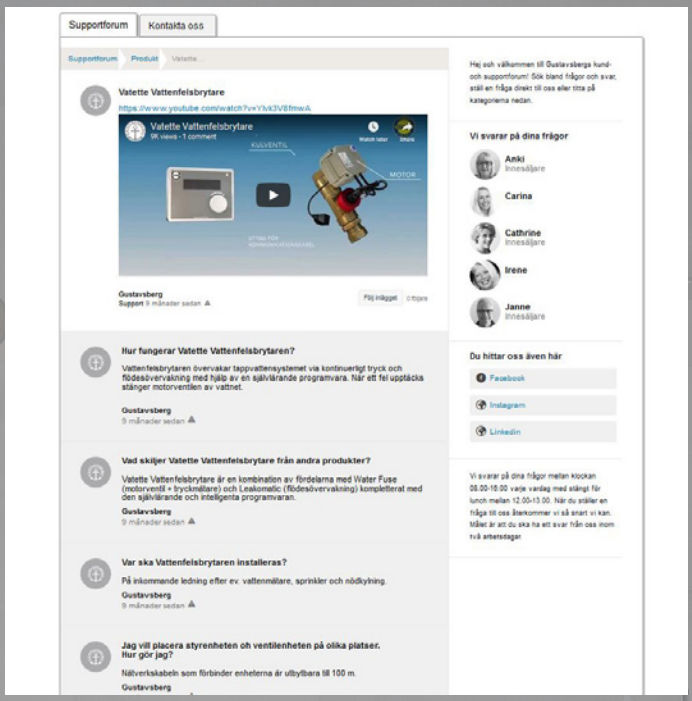

SUPPORT OCH SERVICE

På www.gustavsberg.se hittar du vårt kund- och supportforum för produkter från Gustavsberg och System Vatette.
Här kan du som kund söka bland vanliga frågor och svar eller ställa en egen fråga direkt till kundservice.

VÄLKOMMEN!

A MEMBER OF THE
VILLEROY & BOCH GROUP

VILLEROY & BOCH GUSTAVSBERG AB
Box 400, 134 29 Gustavsberg | 447 81 Vårgårda
Telefon 08-570 394 00 | info@gustavsberg.com
www. vatette.se | www.gustavsberg.se

SYSTEM VATETTE - ETT KOMPLETT OCH FLEXIBELT SYSTEM
GB80300008 11 | 2019.03